Cadena 88®
ferreterías

www.cadena88.com

TU FERRETERÍA
ONLINE

AL LADO DE CASA TIENES UN VECINO QUE TE LO SOLUCIONARÁ TODO

NAVIDAD 2018

ideas para triunfar esta NAVIDAD

El regalo perfecto

2,45€ unidad
Masajeador telescópico
Alivia de tensiones tu espalda.
4 colores surtidos. 281Y23

1,99€
Rascador telescópico 17-52 cm
Para rascar donde no llegan tus dedos.
6 colores surtidos. 281Y18

2,60€
Hucha mágica invisible
Introduce las monedas y "desaparecen"
7x7xh.7 cm. 281Y19

6,95€
Petaca acero inoxidable 207 ml
555Y57

11,90€
Reloj de arena
Colores surtidos. 11xh.25 cm.
555Y366

27,90€
Juego 3 cajas de madera decorada
32x25xh.15 cm, 27x20xh.13 cm
y 22x15xh.11 cm. 280Y193

Ponlo en agua y verás nacer a tu dinosaurio

4,95€
Huevo mágico dinosaurio gigante
ø 8x12 cm. Sumergir en agua y en
24-48 horas el huevo se rompe y empieza
a crecer un tremendo dinosaurio.
6 modelos surtidos. 281Y20

Caja decorativa luminosa con letras
30x5,5xh.22 cm. Kit con 85 letras combinables.
Funciona con pilas (no incluidas).

12,90€
Letras negras
281Y10

14,90€
Letras multicolor
281Y10C

11,95€

Set de oficina Vigar
Con cepillo para limpiar pantallas y teclado. (accesorios no incluidos) 289Y90

14,90€

Estuche regalo bolsa agua caliente y calcetines lana. 3 colores surtidos.
281Y25

5,99€

Mochila de tela con red portabalones
4 colores surtidos.
619Y50

14,90€

Marco rejilla metálica para fotos 36x36 cm. Pinzas incluidas.
281Y29

4,90€

75x120 cm.
555Y911

3,90€

75x75 cm.
555Y910

Velas aromáticas
4 fragancias y colores surtidos.

6,95€

Portavelas metálico perforado
ø 10xh.18,5 cm. 281Y28

11,90€

Estuche regalo con fragancias hogar
10 piezas. 555Y365

11,95€

Campana decorativa de cristal con base de madera
Medidas: ø 16xh.22 cm.
555C255

7,95€

Tarro colgante con planta y lámpara LED
4 modelos surtidos.
281Y27

17,95€

Juego futbolín de sobremesa
51x31xh.10 cm. 281Y13

23,90€

Juego billar de sobremesa
52x32xh.10 cm. 281Y16

Come sano

99,90€

Batidora de vaso Nutribullet NBR-0928 azul
600 W. Gracias a su técnica de extracción de nutrientes podrás aprovechar al máximo los elementos esenciales presentes en los alimentos. Incluye varios accesorios. 321Y200

44,90€

Licuadora Taurus LC-640
250 W. Licua todo tipo de frutas y hortalizas. Desmontable para limpieza fácil. Tamaño compacto. 110Y137

69,95€

Olla programable Habitex SC9000
1000 W. Programable 24 horas. Cubeta interior de aluminio. Accesorios: vaso medidor, cucharón y cuchara. Capacidad 5,5 litros.
1475Y90

37,90€

Envasadora al vacío Jata EV102
Multiplica por 5 la vida de los alimentos y mantiene intactas sus propiedades nutritivas. Envasado al vacío y sellado, higiénico y saludable. Sistema manos libres.
305Y200

Recambio 50 bolsas
305Y24/23

Recambio 2 rollos 28 cm x 6 m
305Y22/21

24,90€

Yogurtera Lacor White
Prepara tu mismo yogures naturales generando menos residuos. Fácil de limpiar. Incluye recetario. Incluye filtro para elaborar yogur griego.
235Y72

Nuevo

159,90€

Exprimidor lento Lacor
200 W. Garantiza la extracción de zumos con la mínima pérdida de nutrientes u oxidación. 80 rpm. 1 litro.
235Y75

109€

Panificadora Taurus My Bread
700 W. 12 programas predefinidos. 3 niveles de tostado, pies antideslizantes.
110Y138

ASADORES ELÉCTRICOS

39,90€

Barbacoa eléctrica Jata BQ101A
2.400 W. Prepara la comida sin humos ni olores.
Parrilla de dos alturas para carne/pescado.
Bandeja inox desmontable. 305Y14

31,90€

Barbacoa eléctrica Jata BQ95
2000 W. Parrilla 2 alturas. Bandeja acero inoxidable.
Resistencia blindada "larga vida". 305Y13

29,90€

Grill asador doble JATA GR264
750 W. Tapa superior basculante 180º. Placas antiaherentes 22,5x14 cm. Libres de PFOA. 305Y18

39,90€

Plancha Habitex CC6001
2.200 W. Superficie antiadherente 46x24 cm.
Termostato regulable. Bandeja recogegrasas. 1450Y60

49,90€

Grill Premium Inox Mondial G-1 2.000 W. Placas antiadherentes.
Tapa basculante 180º. Superficie de cocción 51x20 cm. 344Y15

Precio ok

52,95€

Asador eléctrico Table Chef Princess
2.000 W. Superficie antiadherente 26x46 cm. Termostato regulable. 265Y10

34,90€

Picadora Russell Hobbs Desiree 380 W. Cuchillas inox. Funciona con un unico botón. Cuenco de cristal con tapa.
321Y86

19,95€

Picadora compacta Magefesa Grind MGF4830 250 W. Cuchillas acero inoxidable. 400 ml. Sistema de seguridad al cierre. Tapa transparente para visualizar los alimentos. Base con ventosas. Fácil limpieza.
326Y55

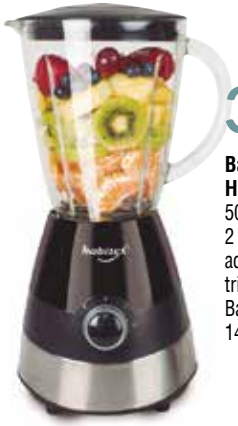

39,95€

Batidora de vaso Habitex Style SC2800
500 W. Vaso cristal 1,5 l. 2 velocidades. Cuchillas acero inox. Función triturahielo. Base antideslizante.
1475Y28

54,90€

Batidora de vaso Rusell Hobbs Desiré
750 W.
Vaso cristal 1,5 litros.
2 velocidades.
Cuchilla inoxidable.
Limpieza en lavavajillas.
321Y82

¿Disfrutas cocinando?

34,95€

Freidora Habitex CC5303X
Cubeta esmaltada 3 litros.
Temperatura regulable 190ºC. Fácil desmontaje para limpieza.
Mango plegable y extraíble. Apto para lavavajillas.
1450Y53

39,90€

Freidora Professional Taurus-1 Slim
1.000 W. Cubeta antiadherente 1 litro.
Temperatura regulable.110Y39

35,95€

Batidora Habitex Style SC2201A
600 W. 1 velocidad graduable + turbo. Varilla acero inox desmontable. Vaso medidor 700 ml. Cuchillas acero inox. Incluye accesorio batidor y picadora 500 ml. 1475Y22

31,95€

Batidora Habitex CC2400X
800 W. 5 velocidades + turbo. Varilla inox desmontable. Vaso graduado.
1450Y24

49,90€

Batidora Bapi Taurus 1.200 inox
20 velocidades+Turbo. Regulador. Picahielo. Empuñadura ergonómica de tacto suave.
110Y219

MICROONDAS habitex

54,90€

Microondas Habitex CM20LB
700 W. Capacidad 20 litros. 6 niveles de potencia. Minutero 30 min. Exterior lacado blanco. Plato cristal. Medida exterior: 452x343xh.262 mm.
1450Y13

Precio ok

64,90€

Microondas Habitex CM20CN
700 W. Capacidad 20 litros. Cromado. 6 niveles de potencia. Minutero 30 min. Interior pintado blanco. Plato cristal. Medida exterior: 452X343xh.262 mm.
1450Y14

69,90€

Microondas digital Habitex CMD20NM
800 W. Capacidad 20 litros. 8 funciones. Minutero 99 min. Ventana acabado espejo. Exterior gris mate. Interior pintado blanco. Plato cristal. Medida exterior: 452x345xh. 262 mm.
1450Y16

99,90€

Microondas digital con grill Habitex CMD23LG
900 W. Capacidad 23 litros. 12 funciones. Minutero 95 min. Exterior inox. Ventana acabado espejo. Interior esmaltado blanco. Plato cristal. Medida exterior: 483x396xh.281 mm.
1450Y17

HORNOS ELÉCTRICOS

39,90€

Minihorno Mondial Cook Oven 10 litros
650 W. Dimensiones: 35,4x19,5x23,4 cm. Temporizador 30 minutos. Termostato regulable. Puerta de doble cristal. Incluye bandeja y rejilla extraíbles. 344Y80

89,90€

Minihorno Mondial Cook Oven 32 litros
1.600 W. Dimensiones: 47x33x33 cm. Temporizador 60 minutos. Ideal para gratinar, asar y tostar. Termostato regulable. Puerta de doble cristal. Incluye bandeja y rejilla extraíbles. 344Y85

129,90€

Horno Mondial Cook Oven 48 litros
1.800 W. Dimensiones: 56x40,6xh.35,3 cm. Ideal para asar, hornear y tostar. Temporizador 90 min. Temperatura ajustable. Placa de horno extraíble y parrilla. Puerta de cristal doble. Fácil de limpiar. 344Y90

Serás el mago de los desayunos

23,90€

Tostador plano Habitex CC4700
400 W. Rejilla superior inox.
2 resistencias de cuarzo.
Superficie de tostado 23x20 cm.
Bandeja recogemigas extraíble.
1450Y47

29,99€

Tostador multipan Moulinex
650 W. Puedes tostar todo tipo de panes.
159Y71

34,95€

Tostador Habitex Style SC4800
1.400 W. 2 ranuras largas. Cuerpo en acero inoxidable. Función descongelado, recalentado y cancelación. Bandeja recogemigas.
1475Y48

44,90€

1 ranura larga
1000 W. 321Y83

42,90€

2 ranuras anchas
1100 W. 321Y84

Tostadoras Russell Hobbs Flame Red Exterior acero inox. Tostado regulable, guías para centrar el pan y soporte calientapanecillos.

15,95€

Sandwichera Habitex CC5502B
2 cavidades antiadherentes. Sellado perfecto.
1450Y55

EXPRIMIDORES

24,90€

Habitex CC3510P
30 W. Vertido directo al vaso.
Doble cono. Tapa protectora. 1450Y35

47,90€

Habitex CC3800
160 W. Cuerpo, filtro y vertedor en acero inox.
Desmontable para fácil limpieza. 1475Y38

49,95€

Jata EX606
160 W. Motor AC profesional.
Cuerpo, filtro y vertedor acero inox.
Desmontable para fácil limpieza.
305Y52

39,95€

Fondue Tristar Family Set
1.400 W. 8 cubiertos, 6 salseras. 1,3 litros de capacidad.
265Y99

Precio ok

21,95€

Raclette Tristar Gourmet
500 W. Muy fácil de usar gracias al interruptor de encendido/apagado. 4 servicios. 22x17,5 cm
265Y98

34,90€

Crepera Party Time Ariete 183
1.000 W. Prepara tus propias tortitas, crepes y pancakes. Termostato regulable y luz indicadora de temperatura elegida. Incluye 2 espátulas de madera. 321Y152

24,95€

Gofrera acero inox Tristar
1000 W.
5 unidades forma corazón. Interior antiadherente.
265Y93

117,95

Doble IK-6179
3.400 W.
265Y85

53,95

Individual IK-6178
2.000 W.
265Y84

Placa de inducción Tristar serie IK
Pantalla digital. Se calienta muy rápidamente, es fácil de utilizar y sostenible con el medio ambiente. Equipada con temporizador de 180 minutos. Fácil de limpiar.

La hora del café

11,95€
6 tazas

14,95€
9 tazas

Cafetera aluminio Habitex Moka
Para todo tipo de cocinas. Base especial inducción. 429Y6...

14,95€
6 tazas

17,95€
9 tazas

Cafetera de aluminio Habitex Practic
Para todo tipo de cocinas. Base especial inducción. 428Y6...

12,90€
4 tazas

15,90€
6 tazas

18,90€
9 tazas

Cafetera acero inox Habitex Neos Para todo tipo de cocinas. Base especial inducción.425Y4...

6,95€
Cafetera aluminio 1 taza Habitex
Estuche regalo con taza y plato de cerámica negra. 435Y

17,95€
Juego 6 tazas café con plato Pengo Vhera
242Y175

11,95€
Juego 4 tazones cerámica 300 ml
Color marrón con diferentes tonos.
PVP/unid. 2,99€.
555Y272

Precio ok

9,90€

Cafetera aluminio 2 tazas Habitex
Estuche regalo con 2 tazas y plato de cerámica roja. 430Y

3,95€ PVP/unidad

Taza mug cristal borosilicato
Asa color. 6 modelos surtidos.
177Y30

2,95€ PVP/unidad

Mug cerámica 32 cl Arc Flashy Luminarc
Color plata. 340Y46
Color rojo. 340Y45

89,90€

Multibebidas Dolce Gusto Lumio
Color blanco. Presión 15 Bar. Depósito 1 litro. Regulador automático de agua "Play&Select". 159Y422

95€

Nespresso Essenza Mini Krupps Color gris. 1.450 W. Diseño compacto. Presión 19 Bar. Selector café corto o largo regulable. 20,4x8,4xh.33 cm. 159Y407

Muebles de madera para cápsulas de café
Lacado negro.

26,90€

16 cápsulas Dolce Gusto
331Y20

26,90€

30 cápsulas Nespresso
331Y10

27,90€

Molinillo de café Taurus Aromatic
150 W. Depósito 50 gr. Pulsador de puesta en marcha. Cuchillas acero inox. 110Y121

29,90€

Cafetera de goteo Habitex Style SC8125 1.000 W. Jarra de cristal 1,25 litros. Filtro permanente extraible. Placa calefactora para mantener el café caliente. Capacidad 2-10 tazas. 1475Y80

85,90€

Cafetera express Habitex CC6200
1.050 W. Presión 15 Bar. Café molido y monodosis. Bandeja calientatazas. Cebador automático. 2 cacillos de acero inox. Depósito 1,5 l. con indicador de nivel. Vaporizador. Bandeja recogegotas. 1450Y62

Juegos para desayuno Kellogg's
Varios decorados surtidos.

3,90€
Mug Corn Flakes
300 ml. 280Y185

3,90€
Mug Corn Flakes original
300 ml. 280Y186

4,95€
Bol cereales Corn Flakes
700 ml. 280Y187

4,95€
Bol cereales Corn Flakes original 700 ml. 280Y188

7,95€
Caja madera para bolsitas de té
24x18,3x7 cm.
280Y24

2,95€
Filtro para infusiones
Acero inoxidable 16,50 cm.
555Y52

29,95€
Hervidor Habitex Style SC7000
Capacidad 1,5 litros. Apertura automática de tapa. Indicador nivel de agua. Apagado automático. Recogecable integrado en la base. 1475Y70

31,90€
Hervidor Russell Hobbs Flame Red 2.200 W. Depósito inox 1 litro. Apagado automático. Filtro antical extraíble. 321Y85

La hora del café

2,95€
Jarra lechera borosilicato
250 ml. Especial microondas. Resiste temperaturas de +300ºC a -40ºC. No absorbe olores. No se raya. No contiene cadmio ni plomo. 177Y35

9,95€
300 ml
440Y30

12,95€
500 ml
440Y50

Tetera cristal Habitex
Cristal borosilicatado.
Tapa y filtro inoxidable.

6,95€
Juego 2 mugs Habitex Rex
Cristal borosilicato.
200 ml. 444Y

7,95€
350 ml. 444Y35

9,95€
600 ml. 444Y60

Tetera émbolo Habitex Rex
Cristal borosilicato. Base en acero inoxidable anodizado rojo. Mango soft touch.

37,90€
Sacacorchos eléctrico Arcos
Estuche de regalo con cortacápsulas incluido. Acero inox y ABS.
9Y75

21,90€
Sacacorchos automático FM
Extrae los tapones sin esfuerzo.
338Y51

Para los amantes del vino

9,90€

Cubitera de poliestireno Pengo
ø 22 cm. Negra o transparente.
Asa integrada en el cuerpo.
243Y63 Transparente
243Y63N Negra

8,90€

Cubitera transparente Pengo
ø 23 cm. Fabricada en material acrílico. 243Y61

11,90€

Cubitera acero inoxidable Pengo
ø 22 cm. 243Y62

4,95€

Abridor de botellas para pared
Estructura de madera decorada.
Varios colores. 555Y131

14,99€

Estuche bomba vacío para vinos
Incluye 2 tapones y 2 escanciadores.
395Y

VINOTECAS

Control de temperatura táctil. Luz interior.

149,99€

Black Line 8 botellas Lacor
Temperatura: 8-18ºC. Dimensiones: 28x45xh.51 cm. 235Y80

190€

Black Line 16 botellas Lacor
Temperatura: 12º-18ºC. Dimensiones: 44x48xh.51 cm. 235Y160

20,95€

Botellero apilable madera pino natural
Capacidad 16 botellas. Módulos apilables.
499B40

5,95€

Botellero metálico para colgar
Capacidad 4 botellas. 45x12 cm.
Lacado blanco. 555C120

Prepara tu mesa para navidad

Bandejas de aperitivo en cristal grabado

4,95€
1 compartimento 260x260 mm
555Y623

4,95€
4 compartimentos 260x260 mm
555Y624

8,95€
4 compartimentos 360x360 mm
555Y621

6,95€
Rectangular 470x220 mm
555Y620

8,95€
6 compartimentos ø 350 mm
555Y622

Bandejas de aperitivo de pizarra natural

3,95€	4,95€	7,95€	3,75€	6,95€
20x20 cm	**25x25 cm**	**30x30 cm**	**28x16 cm**	**38x26 cm**
243Y234	243Y231	243Y235	243Y232	243Y233

5,75€
Bajoplato decorativo ø 31 cm Bormioli Inca
Pintado con spray metalizado. Tienes que lavarlo a mano

Bronce	324Y65
Oro	324Y64
Plata	324Y63

Plato vidrio reciclado Vitrocolor

2,90€
Pasta ø 30 cm.
368Y51

2,90€
Pizza ø 33 cm.
Rulina no incluida.
368Y50

37,99€
Vajilla porcelana 18 piezas Olimpia Giulia
6 platos llanos, 6 platos hondos y 6 platos de postre. 325Y36

49,99€

Vajilla 18 piezas Bormioli Acqua Maiolica Opalglass
Cristal azul.6 platos llanos, 6 platos hondos y 6 platos de postre.
324Y102

47,99€

Vajilla de porcelana 18 piezas Olimpia Vintage
6 platos llanos, 6 platos hondos y 6 platos de postre.
325Y35

24,99€

Vajilla 18 piezas Arcopal Adonie roja
6 platos llanos ø 25 cm. 6 platos hondos ø 20 cm. 6 platos postre ø 18 cm. Apta para microondas y lavavajillas. 340Y38

39,99€

Vajilla de porcelana 19 piezas Oroley Hydra
6 platos llanos, 6 platos hondos, 6 platos postre,
1 ensaladera. 175Y80

44,99€

Vajilla de porcelana 19 piezas Oroley Syros
6 platos llanos, 6 platos hondos, 6 platos postre,
1 ensaladera. 175Y83

Juego 6 copas cristal Inalto

8,95€
6 vasos 46 cl
PVP/unid. 1,49€
324Y78

14,95€
6 copas cava 28 cl
PVP/unid. 2,49€
324Y75

17,95€
6 copas vino Large 56 cl
PVP/unid. 2,99€
324Y76

17,95€
6 copas vino Medium 47 cl
PVP/unid. 2,99€
324Y77

34,95€
18 copas vidrio Pengo Nieve
Pie de cristal negro.
PVP/unid. 1,94€
243Y115

17,90€
6 copas Bormioli para combinados Bromioli Premium XL
75,5 cl. PVP/unid. 2,98€. 324Y19

3,95€
3 copas apilables Tower
220 cl. PVP/unid. 1,32€
330Y58

Juego 6 vasos de cristal Elegant

7,25€
Refresco 340 ml
PVP/unid. 1,21€
286Y31

6,95€
Agua 315 ml
PVP/unid. 1,16€
286Y30

3,95€
Chupito 80 ml
PVP/unid. 0,66€
286Y35

Prepara tu mesa para la **navidad**

3,95€
Botella vidrio Arc Nature 750 ml
4 modelos surtidos. 340Y16

5,95€
Jarra Ypsilon 1 litro con tapón de corcho 324Y4

4,95€
Decantador La Mediterránea 1500 ml 286Y70

24,90€
Jarra-decantador Aurum 1,5 litros 324Y5

1,99€
Copa helado Bormioli Diamond 36 cl. 324Y67

Hoy toca... cócteles

11,90€

Juego cóctel acero inox 5 piezas
555Y59

4,95€

Juego 3 cucharas extralargas Fackelmann 19 cm
Acero inoxidable. PVP/unid. 1,65€
338Y101

18,90€

Juego 6 copas cóctel Bormioli Ypsilon
PVP/unid. 2,98€
324Y74

29,99€

Picadora de hielo Lacor
Manual. Compacta y manejable para el uso en el hogar.
235Y25

4,90€

Posavasos palé de madera
Juego 4 unidades.
280Y61

17,90€

Juego de whisky 7 piezas Officina
Botella y 6 vasos de cristal grabado
324Y72

14,95€

Juego cóctel 6 piezas ARC
4 copas combinados, cuchara y vaso medidor.
PVP/unid. 3,73€
340Y102

Corta el jamón como un profesional

18,95€
Juego cuchillo jamonero y chaira Arcos
9Y15

12,90€
Jamonero metálico plegable con base negra Flores Cortés
56Y180

14,90€
Jamonero madera Arc
Madera barnizada. Aro metal.
340Y92

28,95€
Jamonero giratorio Fackelmann
Madera barnizada. Incluye un soporte giratorio metálico que permite voltear el jamón. 338Y81

31,95€
Jamonero plegable con cabezal giratorio 3 Claveles 1733
64Y22

2 cuchillos + chaira incluidos

49,99€
Jamonero Corredera F. Cortés
Acero inoxidable. 56Y178

39,95€
Jamonero base madera con cajón Eco Fm Fackelmann
Cuchillo jamonero, cuchillo multiuso y chaira integrados en la base. 338Y80

13,90€

Juego de 6 cuchillos Fackelman con mango de colores
Mango de polipropileno. Hoja acero inox. 270x45 mm. Originales por su peculiar forma de navaja. 338Y33

11,90€

Estuche 5 cuchillos Pierre Cardin
Acero inoxidable. Color crema.
147Y16

29,90€

Estuche 12 cubiertos chuleteros Cruz de Malta Serie 5200
6 tenedores + 6 cuchillos. 326Y951

Cuchillería Arcos serie Manhattan
Acero inoxidable Nitrum forjado en una sola pieza. Mango ergonómico.

24,90€
Cocina 15 cm
9Y61

29,90€
Cocina 21 cm
9Y62

24,95€
Panero 20 cm
9Y63

27,90€
Santoku 19 cm
9Y64

28,90€
Jamonero 25 cm
9Y65

16,95€
Mondador 10 cm
9Y66

Cuchillería 3 Claveles serie Osaka
Diseño oriental con hoja forjada a mano y mango en madera.

11,95€
Verduras 13,5 cm
64Y70

12,95€
Cocina 16 cm
64Y71

13,95€
Santoku 18 cm
64Y72

13,95€
Usuba 18 cm
64Y73

14,95€
Cocinero 20 cm
64Y74

1,95€ la unidad
Cuchillos chuleteros inox 3 Claveles 11 cm. 64Y515

y el resto de alimentos también

7,95€
Afilador de cuchillos y tijeras 3 Claveles
Afilado rápido y seguro gracias al guardamanos incorporado. 64Y45

9,95€
Afilador de cuchillos 610600 Arcos
Doble rodillo: cerámico y carburo de tungsteno. 9Y16

17,90€
Afilador cuchillos eléctrico Lacor
60 W. Para afilar cuchillos finos o gruesos, tijeras y destornilladores.
235Y141

14,90€
Taco universal 3 Claveles para proteger cuchillos
Color gris. 64Y10

17,90€
Tacoma madera Tenessy
Con 15 piezas. Acero inoxidable.
147Y15

Triunfa con tus postres

3,95€
2 cortadores de galletas Fackelmann Ginger 338Y57

11,95€
Cuchillo-espátula Fackelman laminador de tartas ø 30 cm. 338Y56

19,95€
Molde para laminar tartas Fackelman ø 26-28 cm. 338Y55

FACKELMANN

2,95€
Pincel silicona redondo Zenker 3/25 cm
338Y48

3,50€
Espátula de silicona Zenker 26 cm
338Y53

3,75€
Pincel silicona Zenker 5/25 cm
338Y49

3,90€
Pala pastelera Zenker
338Y6

6,90€
Recipiente silicona Fackelmann para derretir chocolate
338Y47

Moldes Fackelmann Zenker
Acero con revestimiento antiadherente ilag. Interior gris y exterior rosa Frozen. Fácil limpieza a mano.
Debido al material del que está hecho el molde, el calor se reparte de manera uniforme, por lo que nuestro horneado quedará bien cocido por dentro y dorado por fuera. Resistente hasta 230ºC.

11,95€
Brownie 27x26 cm
338Y94

13,95€
Corazón
338Y97

13,95€
Desmontable 1 fondo 26 cm
338Y96

17,95€
Desmontable 26 cm + 2 bases decorar
338Y99

16,95€
Savarin 28 cm
338Y98

Minimoldes Fackelmann Zenker serie repostería
Acero con revestimiento antiadherente ilag. Para cocinar dulce o salado. No aptos para lavavajillas.

8,90€
Savarin 10 cm
338Y115

8,90€
Mini desmontable 1 fondo. 12 cm
338Y110

9,50€
Mini desmontable 1 fondo. 16 cm
338Y111

9,90€
Mini desmontable 1 fondo. 18 cm
338Y112

4,95€
Mini rectangular 15 cm
338Y113

7,50€
Mini rectangular 20 cm
338Y114

19,90€

Balanza cocina Beurer KS-25
Bol de pesaje. Peso máx. 3 kg. Precisión 1 gr. Pantalla LCD con iluminación de fondo en azul. Función de desconexión automática. Aviso de sobrecarga. Funciona con 2 pilas AAA incluidas. 22x15xh.5 cm. 321Y57

19,99€

Balanza-cuchara de precisión Soehnle
Graduación 0,1 gr. Peso máx. 500 gr. 329Y40

5,90€

Juego 3 jarras medidoras
1litro, 500 ml y 250 ml. Plástico transparente. 375Y60

4,90€

Kit manga pastelera con 9 boquillas acero inox 243Y165

18,95€

Juego 3 moldes repostería Guardini
Antiadherentes. 188Y3

3,90€

Rodillo de madera 40 cm
Y294

Amasadora robot Kitchenaid Classic 5K45SS
El compañero de cocina perfecto para los reposteros y panaderos caseros. 275 W y 10 velocidades para elaborar todo tipo de recetas. Equipada con batidor, gancho amasador, varilla batidora y bol de acero inox de 4,8 litros. Medida: 22,5x36xh.36,5 cm. Peso: 10,7 kg 321Y95.

445€

Precio ok

19,95€

Pistola para repostería Habitex
21 accesorios: 8 boquillas y 13 discos para galletas. 415Y

6,95€ **125 cc.** 236Y45
7,95€ **250 cc.** 236Y46
9,95€ **500 cc.** 236Y47
Aceitera cristal cuadrada Ibili
Tapón antidegoteo.

3,95€
Pelador de piñas Iris
180Y2084

8,90€
Cascanueces con muelle 3 Claveles
17 cm. Metal cromado.
64Y20

11,90€
Bandeja de pizarra 30x40 cm con 2 cuchillos para quesos
555Y571

Orden y armonía en tu cocina

9,95€
Bandeja para queso pizarra/bambú
Con cuerda para colgar. 15x45 cm.
555Y574

9,95€
Kit bandeja pizza 30 cm y rulina de corte
Plato pizarra con impresión láser.
Rulina cortapizza acero inoxidable.
555Y570

Verduleros con ruedas ARC
Metal cromado/madera.

Precio ok

36,90€
Verdulero 3 cestas ARC
37x37xh.76 cm. Metal cromado/madera.
340Y200

37,90€
Verdulero 2 cestas + botellero ARC
47x37xh.76 cm. Metal cromado/madera.
340Y201

37,90€
Portarrollos pared Leifheit
Acero inoxidable.
328Y10

24,90€
Portarrollos pared Leifheit plástico ABS blanco
328Y11

2,45€ **490 ml**
2,95€ **1.000 ml**
3,25€ **1.600 ml**

Tarros de cocina Daykips Libre BPA. Tapa de rosca. Se pueden apilar. 350Y81...

9,95€
Juego bandeja con 3 tarros Daykips 490 ml. 350Y80

Tarros herméticos Neoflam Smart Seal Fabricados en tritán libre de BPA. Tapa con mecanismo giratorio para abrir y cerrar. Sellado hermético con tecnología Smart Seal, Apto para lavavajillas, microondas y frigorífico. Son apilables.

Nuevo

4,95€ **600 ml.** 12,7x12,7xh.7,4 cm 371Y50
5,95€ **1.400 ml.** 12,7x12,7xh.14,7 cm 371Y51
7,95€ **2.100 ml.** 12,7x12,7xh.21,9 cm 371Y52
8,95€ **2.800 ml.** 12,7x12,7xh.29,2 cm 371Y53

9,90€
Cortador de verduras tipo sacapuntas Ibili
Incluye 3 cuchillas para diferentes cortes. 236Y33

23,90€
Mandolina 5 cuchillas Tescoma Handy
Acero inox. Varios accesorios. 235Y3

5,95€
Picadora manual Easy Make
ø 12,3 cm. 750 ml. Corta y pica todo tipo de verduras de manera rápida y cómoda. 3 láminas de corte. Colores surtidos rojo, verde y gris. 280Y14

19,95€
Picadora manual Lacor
Desmontable y lavable. Base adherente. Incluye dos discos de corte. 235Y2

5,95€
Frutero acero inox satinado
ø 30xh.11,6 cm. 555Y245

28€
Pack 5+1 recambios cartucho Maxtra+
Incluye 6 filtros Maxtra+ = 600 litros de agua. 245Y161

20€
Jarra Brita Marella
Color blanco. 1 filtro+bolsa tela de regalo. 245Y176

Olla súper alta Lacor Basic
Acero inox 18/10. Fondo capsulado apto para todo tipo de cocinas.

39,95€
ø 24 cm. 9 litros.
235Y24

49,95€
ø 28 cm. 13 litros.
235Y28

89,90€
Batería cocina 5 piezas Habitex EcoForm
Acero inoxidable 18/10.
Fondo capsulado 4,5 mm.
Tapas de cristal.
Para todo tipo de cocinas.
400Y20

115€
Batería cocina 9 piezas Magefesa Kuchen Inducción
Acero inox. 18/10. Fondo termodifusor encapsulado especial inducción. Apta para todo tipo cocinas. 326Y301

INOXIBAR

Sartenes y ollas
Inoxibar serie Absolut Black
Fundición de aluminio indeformable.
Antiadherente libre de PFOA. Base Full Induction apta para todo tipo de cocinas.

Precios desde

17,90€ **Sartén ø 18-30 cm** 126Y318...
19,90€ **Cazo ø 16 cm** 126Y216
29,90€ **Cacerola alta ø 20-32 cm** 126Y520...
37,95€ **Cacerola baja ø 28 y 32 cm** 126Y628...
45,95€ **Paellera ø 32 y 36 cm** 126Y432...
64,90€ **Plancha asar 48x24 cm** 126Y748

Disfruta en la cocina

69,90€

Olla rápida Monix Bra Quick Duet 4+6 litros.
Acero inoxidable 18/10. Set duo de ollas a presión rápidas de 4 y 6 litros. Triple fondo difusor forjado. Cuerpo apto para limpieza en lavavajillas. 296Y400

119,90€

Olla a presión Magefesa Astra Nido 4+6 litros
Set DUO 4+6 litros. Acero inoxidable 18/10. Fondo termodifusor "Impact-bonded bottom". 5 sistemas de seguridad. Puede ahorrar hasta el 70% de energía, y cocinar hasta 5 veces más rápido. Cocina preservando más vitaminas, minerales y sabores. Incluye cestillo y soporte para cocinar al vapor. Para todo tipo de cocinas. 326YDUO

49,90€
4 litros
296Y304

52,90€
6 litros
296Y306

64,90€
9 litros
296Y309

Olla rápida Monix Bra Selecta
4 litros. Acero inoxidable 18/10. Plata, 25 cm.
Con sistema de selección de alimentos
y cierre automático. Gran espesor de la base: 5,3 mm.

Sartenes y ollas de aluminio fundido Oroley Ecosilver Base full induction con antiadherente ecológico libre de PFOA. Apta para todo tipo de cocinas.

desde
11,90€
Sartenes ø 18-28 cm
173Y218…

desde
24,90€
Cazuela alta
ø 20-24-28 cm
173Y240…

14,90€
Cazo ø 16 cm
173Y256

A golpe de sartén

desde **38,90€**
Cacerola alta ø 20-32 cm
247Y220...

desde **54,90€**
Cacerola alta cóncava ø 28 y 32 cm
247Y328

Castey

Sartenes y asadores Castey Yellow Line
Aluminio fundido indeformable. Recubrimiento antiadherente de alta calidad libre de PFOA. Sartenes con mangos desmontables. Las cacerolas incluyen asas fijas de silicona y tapa de cristal.
No apta para inducción.

desde **17,90€**
Sartenes ø 20-30 cm
247Y420...

25,90€
Asador plano 27x27 cm
247Y527P

desde **39,90€**
Cacerola baja ø 24-40 cm
247Y124...

26,90€
Asador grill 27x27 cm
247Y527

7,95€
ø 20 cm.
154Y320

9,90€
ø 28 cm.
154Y324

Sartén aluminio fundido Habitex Eco-Light
Doble capa antiadherente interior/exterior. Base "Energy Saving" para todo tipo de cocinas, excepto inducción.

Precio ok

desde
17,90€

Sartén acero inox Alza Classic
ø 20-24-26 cm. Antiadherente. Cuerpo construído en acero inox. 18/10. Para todo tipo cocinas.
287Y220...

14,95€

Juego 2 sartenes Magefesa Vitrinor Copper
ø 20+24 cm. Cuenta con revestimiento piedra antiadherente doble capa reforzado, de extrema durabilidad y versatilidad y de uso en todo tipo de cocinas y para toda clase de recetas.
385Y1

Nuevo Precio ok

Sartenes y ollas Neoflam serie Marble Inducción
Aluminio fundido indeformable, Recubrimiento interior/exterior con antiadherente cerámico Ecolon efecto mármol y libre de PFOA. Sartenes con mango ergonómico con inserciones de acero inoxidable. Cacerolas con tapa de cristal templado y bordes de silicona. Para todo tipo de cocinas.

desde
17,90€
Sartén
ø 20-28 cm.
371Y10...

24,90€
Wok
ø 26 cm.
371Y14

27,90€
Grill
28 cm.
371Y13

desde
28,90€
Cacerola baja
ø 24-32 cm.
371Y17...

desde
26,90€
Cacerola
ø 20-32 cm.
371Y15...

Recicla y cuida tu planeta

Cubo de reciclaje Habitex
Acero inoxidable. Apertura con pedales.

39,95€
2 cubetas
41x34xh.48,5 cm.
221Y20

59,95€
3 cubetas
61x34xh.48,5 cm.
221Y30

64,90€
Cubo pedal ecológico Habitex
3 compartimentos. 32 litros: 8x2 + 16 litros.
Dimensiones: 32,5x32,5xh.77 cm.
228Y30

11,90€
Tapa amarilla
278Y251
Tapa azul
278Y254
Tapa naranja
278Y252
Tapa verde
278Y253

Cubo de reciclaje Ecobin
25 litros.

31,95€
Tapa amarilla
615C803
Tapa azul
615C801
Tapa verde
615C802

Contenedor con pedal Tayg
80 litros. 6 kg.

49,90€
Cubo pedal ovalado Habitex
Acero inox antihuella. Cubeta interior 40 litros. Cierre progresivo Soft-close.
41x38,5xh.60 cm. 228Y40

59,95€
Carro compra plegable Play Six 2 ruedas fijas y 4 delanteras giratorias 360°. Plegado vertical.
Chasis aluminio. Bolsa 40 litros. 165Y295 Color granate.

La compra más fácil

99€
Carro plegable Play Go Up Promo
Chasis 6 ruedas. Ruedas delanteras dobles giratorias 360°. Manillar altura regulable. Bolsa 40 litros + bolsa térmica 6 litros. Plegado compacto. Gris. 167Y223

58,95€

Carro compra Rolser Mountain Termo MF Dos+2.
Color negro/rojo. Posición en 2 ó 4 ruedas. Capacidad Bolsa: 51 litros. Bolsillo térmico: 7 litros. Carga máxima: 40 kg. Recomendada: 25 kg.
125Y21

45,95€

Carro compra Rolser I-Max MF Dos+2 negro
4 ruedas. Asa ergonómica. Base inferior abatible. Bolsa 43 litros con doble bolsillo interior. Solapa con ojal y bolsillo trasero con cremallera. Carga máxima 40 kg. Carga recomendada 25 kg.
125Y70

94,95€

Carro compra Lett 460 Black Beauty
4 ruedas. Aluminio. Fácil de desmontar. Bolsa 40 litros. Freno de seguridad. Manillar regulable, barra antivuelco, compartimento para refrigerados y asa de transporte. 393Y20

Nuevo

169€

Carro compra Lett 800
Especial personas mayores. Freno manual instantáneo. Sistema de frenado permanente. Porta-paraguas o bastón. Ruedas giratorias. Plegable.
Interior: cesta compra con asas. Manillar regulable en altura (3 posiciones). Compartimento guarda objetos.
393Y10

39,90€

Plancha de vapor Habitex HG7100L 2.200 W. Vapor continuo 25 gr/min. Golpe vapor 120 gr/min. Suela acero inoxidable. 1450Y71

79€

Plancha de vapor Rowenta Pro Master 2.700 W. Vapor contínuo 40 g/min. Golpe vapor 200 gr/min. Suela láser Profile Microsteam. 2Y168

Precio ok

64,90€

Centro de planchado Solac CVG-9505 Easy Evolution 2.400 W máx. Compacto sin calderín con el que obtendrás vapor sólo cuando lo necesites. Su vaporizado independiente te permitirá planchar con el máximo de vapor incluso con la suela a temperatura mínima. 332Y12

Tu ropa quedará perfecta

35,95€

Plancha de vapor vertical Tristar ST-8916. 1.200 W. 20 gr/min. Refresca la ropa y mata el 99% de las bacterias y ácaros para conseguir una sensación fresca y limpia. 265Y55

99,90€

Centro de planchado Taurus Sensity Non Stop 2.200 W. 2 litros. Non Stop System: Sistema de carga de agua ilimitada. Centro de planchado profesional, con gran potencia, para un mayor caudal de vapor y un planchado óptimo. Avisador electrónico de cambio de filtro antical, para alargar la vida de tu centro de planchado al máximo.
110Y912

79,95€

Tabla planchar aluminio Magnum Eurogold
130x48 cm. Espacio extra para perchas. Guía para cables. Enchufe incorporado. 335Y1

59,95€

Mesa de planchado Habitex Giove Superficie 130x444 cm. Bandeja inferior. Ruedas transporte. Soporte para centro de planchado. Varios diseños. 10Y460

34,95€

Taburete plegable Pengo Amigo
Con respaldo para planchar cómodamente mientras estás sentado. Altura 72 cm. 10Y420

11,90€

Cesto ropa Tatay Baobab
35 litros. Blanco.
210Y49

16,95€

Pongotodo Tatay Baobab
40 litros. Blanco.
210Y48

119,90€

Máquina de coser Solac SW8230
16 puntadas. Cuenta con prensatelas para botones, aguja de repuesto, 2 bobinas de metal, 2 hilos y enhebrador. Empieza a poner hilo a tus ideas desde el primer momento. Tiene unas medidas de 29x30x13 cm. 332Y

159,99€

Máquina de coser Toyota ECO15CB
Color azul claro. Cuenta con luz incorporada para mejor visibilidad, una guía de enhebrado, un regulador de puntada grande con 15 tipos diferentes de puntada y un brazo libre opcional. 321Y92

15,90€

Perfilador femenino Solac BE1011
Ideal para cejas y línea bikini. Funciona con pilas. Incluye tapa protectora y cepillo de limpieza. Afeitado uniforme. 332Y61

39,90€

Estuche manicura/pedicura profesional Beurer MP-41 2 velocidades 2.600/6.100 rpm. Incluye 7 accesorios de zafiro y fieltro de alta calidad. 321Y26

Regalos para ella

23,90€

Cepillo dental Oral B D12 Vitality Cross Action Tecnología 2D. 9.600 opm. Incluye 1 cabezal y batería. 262Y47

49,95€

Cepillo dental Panasonic EW-1031S845
Tecnología sónica 26.000 rpm. Temporizador. Batería recargable. Incluye 2 cabezales. 640Y10

67€

Irrigador dental Panasonic EW1211W845
1.400 impulsos/min. 3 modos de chorro: modo Jet: 590 kPa, modo Air In (normal) burbujas de agua: 390 kPa, modo Air In (sorft) burbujas de agua: 200 kPa. Masaje en las encías. Diseño compacto. Depósito de agua 130 ml integrado en el mango. Duración aprox 15 min. Completamente lavable y apto para lavavajillas. 640Y15

24,99€

Cepillo de limpieza facial Beurer FC-45
Especial pieles sensibles. 2 intensidades de masaje rotatorio. Funciona con 2 pilas AA (incluidas). 321Y27

54,90€

Rizador automático Solac MD7411 Precise Ionic Wave
Función iónica. Recubrimiento cerámico. Temperatura máx. 210º. Bolsa almacenaje. 332Y62

Nuevo

19,95€

Secador Habitex CP790R
1.800 W. Motor DC.
2 velocidades/3 temperaturas. Golpe aire frío. Difusor y concentrador.
Tacto soft-touch.
1450Y79

Nuevo

39,90€

Plancha cabello multifunción Beurer HT-60
25 W. Mango ergonómico. 7 accesorios intercambiables. Placas cerámicas. Rotación 360º.
321Y39

34,90€

Moldeador cónico cerámica Remington Shine Therapy
8 ajustes de temperatura hasta 210°C. Barril con revestimiento de cerámica avanzada con acondicionadores y aceite de argán marroquí. Calentamiento rápido en 30 segundos.
357Y1210

Precio ok

26,90€

Secador cabello Habitex ionic Pro7600
Motor AC Profesional 2000 W. 2 velocidades, 3 temperaturas, golpe aire frío. Difusor y concentrador ultrafino. Cable 3 m. 1450Y76

29,99€

Plancha cabello Babyliss Styler-Slim ST326E
Placas cerámicas. Selector 16 temperaturas 140/235 °C. Tecnología Wet&Dry para usarla con cabello húmedo y regular automáticamente la temperatura.
345Y12

25,95€

Cepillo alisador Tristar HD-2400
50 W. Recubrimiento cerámico. Pantalla LCD. Temperatura regulable. Cable giratorio.
265Y152

34,90€

Conjunto secador + alisador iónico Tristar HD-2366 Secador cerámico 2.200 W y plancha con placas flotantes de cerámica 200 °C. 265Y150

39,99€

Plancha cabello Extra Liss Elite Look Rowenta
Un alisado rápido con un brillo radiante incluso en las melenas más abundantes y largas. Placas grandes: 4,5x9 cm. Recubrimiento de Keratina y Tourmalina para un efecto iónico. Alta temperatura controlada: 6 ajustes entre 130/230 °C. Calentamiento rápido: 30 seg. Apagado automático. 2Y813

19,90€

Cepillo iónico desenredante HT-10 Beurer
Cerdas de plástico para peinar sin molestias ni tirones. Funcionamiento con batería.
321Y38

Regalos para él

CORTAPELOS

42,90€

Cortapelos sin cable Remington BHT2000A
Cuchillas autoafilables con revestimiento de titanio. 5 longitudes de corte. Autonomía 40 min. 357Y20

39,99€

Cortapelos sin cable Rowenta Wet&Dry TN5120 Resistente al agua. Cuchillas inox con revestimiento de titanio. Corte ajustable 2-29 mm. Batería recargable, autonomía 45 min. 2Y909

19,95€

Cortapelos Wahl Home Pro Cutting Kit
Funciona con cable. Cuchillas de acero carbono autoafilables. Ancho de corte 46 mm. 10 peines 3-25 mm. Estuche transporte. 321Y30

Precio ok

54,99€

Cortapelos profesional Babyliss E935E
Funciona con/sin cable. Cuchilla acero inox 45 mm. 5 niveles de corte 0,8-3,6 mm. Bolsa transporte con accesorios Incluye recortador de precisión. 345Y22

29,90€

Cortapelos + recortador de precisión Wahl Homepro 100 Kit profesional con cuchillas autoafilables y potente motor de vibración para un uso ininterrumpido y potencia constante. Incluye un accesorio de precisión para zonas pequeñas como detrás de las orejas o las patillas. 321Y35

CORTABARBAS

12,90€

Cortabarbas 5606-508 Mustache & Beard WAHL
Regulable 6 posiciones. Funciona con batería Trimmer, libertad de movimiento ilimitada sin cable. Cuchillas de carbono autoafilables. Longitud de corte 0,7-12 mm. 4 peines guía 2/4/68/10/12 mm. 321Y36

39€

Barbero con aspirador Taurus Spiro
3,6 V. Cuchillas de acero inoxidable de alta resistencia. Hasta 40 minutos de autonomía. Cabezal extraíble para una fácil limpieza. 110Y506

29,95€

Cortabarbas recargable Philips BT405
Cuchilla 32 mm. Corte regulable 0,5-10 mm. 35 minutos de uso sin cable. 639Y25

AFEITADORAS

59,90€

Afeitadora eléctrica Philips S1510
Sin cable. Batería iones de litio. Carga 8 h. Autonomía 40 min. Sistema de cuchillas CloseCut autoafilables. Cabezales Flex de 4 direcciones independientes que se adaptan a las curvas de la cara, proporcionando un afeitado fácil. Recortador cortapatillas desplegable. Mango ergonómico. Color negro. Cepillo de limpieza y tapa protectora. 639Y17

Precio ok

69,95€

Afeitadora sin cable Braun 3020 serie 3
Sistema de corte de triple acción con 2 láminas y recortadora intermedia para un afeitado apurado y eficaz. Waterproof, puedes utilizarla en seco o en mojado. Autonomía 45 min con batería recargable en 5 minutos. 262Y83

20,90€

Afeitadora corporal sin cable Remington FLEX
Resistente al agua. Su lámina flexible se ajusta perfectamente al cuerpo. Funciona con 3 pilas AAA (incluidas). Autonomía 180 min. 357YBHT100

49,90€

Afeitadora Remington Powerseries Aqua PR1330
Con y sin cable. Cabezal Comfort Pivot: control amortiguado especial contornos. Cortadores de doble pista: afeitado un 50% más apurado. Comfort Trim: cortapatillas extensible con cuchillas redondeadas. Protector de cabezal. Funciona en seco. 357Y2330

89€

Afeitadora Braun 3040 serie 3 wet&dry Tecnología MicroComb que captura y atrapa el vello fácilmente. Corte triple acción y tecnología SensoFoil, proporciona mejor rendimiento y afeitado más apurado. Uso en seco y en húmedo (espuma/gel) y debajo de la ducha. 100% resistente al agua. Perfilador de patillas retráctil. Autonomía: 50 min. Tiempo de carga: 1h. Carga rápida: 4 min. Color azul. 262Y84

9,95€

Perfilador multifunción Habitex CP8001
2 cabezales intercambiables: nariz, orejas y patillas. Puntero luminoso. Funciona con 1 pila AA (no incluida). 1450Y80

49€

Cinturón electroestimulador abdominal Beurer EM-32 3 pilas AAA. Garantía 3 años. 5 programas de Entrenamiento, 2 electrodos. Pantalla LCD. 75-140 cm. 321Y37

4,95€

Filo 2 Filomatic
147Y120

5,95€

Filo 3 Filomatic
147Y121

Maquinillas de afeitar Filomatic
Banda lubricante. Mango ergonómico. Cabezal de arquitectura abierta que facilita el desalojo del jabón y el pelo afeitado. Paquete 10 unidades.147Y120

7,95€

Maquinilla de afeitar Filo 6 Filomatic Cabezal basculante de 6 hojas para llegar a todos los ángulos de la cara y conseguir un afeitado más apurado. Banda lubricante. Mango ergonómico antideslizante. Nuevas hojas en ángulopara desalojar mejor el jabón. 147Y123

9,95€

Cuchillas recambio
4 unidades.
147Y122

TRATAMIENTO DEL AIRE

32,95€

Humidificador ultrasónico Habitex HA300
25W. 22,9x22xh.25,2 cm. Evaporación 300 ml/h. Humedad regulable y vapor orientable 360º. Para estancias hasta 30 m². Depósito 3,5 l. Iluminación led nocturna.
9310R399

199,95€

Deshumidificador Habitex H2000
20 l/día. Depósito 4 l. Indicador de depósito lleno y apagado automático. Posibilidad de drenaje continuo. Función de selección del % de humedad deseada. Temporizador de encendido/apagado (1/24 h).
38x19,5xh.58 cm. 9310R2000

59,90€

Almohada de masaje River MG 147
Realiza un suave masaje shiatsu con 4 cabezales.
Función de luz y calor. Puedes utilizarla en cualquier parte del cuerpo.
Funda de malla transpirable y mando a distancia. 321Y17

Facilítate la vida

24,90€

Tensiómetro de muñeca Beurer BC-28
Medición de tensión sanguínea y pulsaciones. Memoria 60 lecturas. Pantalla digital de fácil lectura. Aviso en caso de error. 321Y41

Precio ok

32,90€

Tensiómetro de brazo Beurer BM-26
Medición completamente automática. Indicador grande y de fácil lectura. Promedio de las últimas mediciones. Advertencia de posibles alteraciones del ritmo cardíaco (detección de arritmias). 321Y45

Anunciado en TV

29,95€

Chaleco corrector de postura Active Posture®
Mantiene la espalda y columna recta cambiando tu postura. Gracias a la magnetoterápia y sus 12 imanes repartidos por espalda y lumbares alivia tensiones y dolores de espalda. 342Y60

17,90€

Manta sofá XXL. Nido abeja
Color beige. 150x200 cm.
281Y35

14,90€

Manta sofá Corazones
Color gris. 120x150 cm.
281Y36

Brilla en la oscuridad

59,95€

Manta eléctrica Beurer HD-75
180x130 cm. 6 temperaturas. Desconexión automática a las 3 horas de uso. Cable extraible. Microfibra de tacto suabe y esponjoso. lavable a 30º.
9310R425

44,90€

Almohadilla Cervical/dorsal Beurer-58 LED
Forma anatómica. Lavable 30º. 62x42 cm. Mando control de 6 temperaturas y apagado automático.
9310R252

Anunciado en TV

19,95€

Zapatillas ConfortGel®
Incorporan gel antifatiga en las suelas, absorben el peso que el pie recibe al caminar y alivian la presión en pies, piernas y zona lumbar. Color marrón. Tallas: S (35-37), M (38-39), L (40-42), XL (43-45). 342YS...

64,90€

Hidromasajeador de pies Solac ME7756
Plegable. 6 litros, Masaje con burbujas, vibraciones e infrarrojos, Calentamiento del agua, Uso con aceites esenciales, 350 W. Color blanco y fucsia. 332Y60

11,90€

Pantufla calientapies Winter
Acolchado interior. 4 modelos surtidos. 281Y26

Renueva tu baño

Cubo sanitario Habitex 5 litros
Cubeta interior extraíble. 14x27xh.29,5 cm
Cierre progresivo soft-close.

11,90€
Exterior acero inox 223Y5

11,90€
Exterior lacado blanco 223Y5B

19,95€
Banqueta de ducha Tatay Lombok
Polipropileno blanco. Carga máx. 130 kg.
38x29xh.41 cm.
210Y260

9,90€
Accesorios baño cerámica modelo Topo MSV
3 piezas. 295Y280

12,95€
Portarrollos de pie con reserva Habitex serie Basic
ø 18xh.53 cm. Metal cromado
232Y

14,90€
Portarrollos con escobillero Habitex serie Basic
Acero inox satinado.
ø 22xh.80,5 cm.
229Y10

17,90€
Toallero articulado 3 barras Habitex serie Basic
Acero inox satinado.
ø 22x37xh.86 cm.
229Y11

habitex

CORTINAS DE BAÑO

11,95€
Cortina baño Habitex 100% poliéster
180x200 cm.
Varios modelos.
300Y21...

8,90€
Cortina baño Habitex PVC
180x200 cm.
Varios modelos.
300Y10...

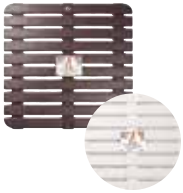

11,95€
Tarima de ducha Tatay 55x55 cm.
14 topes antideslizantes
210Y301 Blanca
210Y300 Marrón

14,95€
Tarima de ducha Tatay 50x80 cm.
28 topes antideslizantes
210Y303 Blanca
210Y302 Marrón

154,95€
Plato 80x80 cm
481Y83

179,95€
Plato 70x100 cm
481Y90

Mampara ducha 185 cm Cristal securizado 4/5 mm. Serigrafiado horizontal. Perfilería aluminio cromado.

29,90€
Báscula electrónica Beurer GS-300
Peso máx. 180 kg. Graduación 100 gr.
Superficie negra antideslizante. 321Y51

44,90€
Báscula Soehnle Shape Sense Profi 300
Peso máx. 200 kg. Graduación 100 gr.
Calcula el IMC para comparar el peso con el estándar. 329Y50

Espejos de cosmética ø 15 cm Habitex
Espejo doble giratorio: normal y 5 aumentos. Acero inox/metal cromado.

8,95€
De sobremesa
230Y50

11,95€
De pared extensible
230Y51

Renueva tu baño

179,95€
Grifería monomando Jet 923F7

192,95€
Grifería termostática Termofeel 930F3

Barra de ducha exterior Feliu Boet con grifo integrado
Extensible 89-135 cm.
Difusor de ducha superior ø 21 cm.

Grifería monomando Feliu Boet serie Cinco
Latón cromado. Cartuchos cerámicos.

29,95€
Lavabo 922F1

29,95€
Bidé 922F2

40,95€
Fregadera 922F5

40,95€
Ducha 922F4

45,95€
Baño-ducha 922F3

habitex

Grifería monomando Habitex Livana
Latón cromado. Cartuchos cerámicos.
Apertura ecológica ajustable de doble posición.

Ahorro 50% de agua

42,95€
Ducha
313F4

42,95€
Fregadera con repisa
313F5

31,95€
Lavabo
313F1

31,95€
Bidé
313F2

47,95€
Baño-ducha
313F3

Empieza el día con alegría

11,95€

Radio portátil Elbe RF-52-SOB
AM/FM. Sintonizador analógico. Funciona con 2 pilas AA (no incluidas). 321R23

26,95€

Radio analógica AM/FM Lauson RA139
Sintonización analógica. Altavoz 3" incorporado. Potencia salida 0,8 W. Antena telescópica. Entrada auriculares estéreo 3,5 mm. Alimentación dual: AC/DC. 9301R293

31,95€

Radio de bolsillo digital Elbe RF-70 AM/FM stereo PLL
Memoria 60 emisoras. Auriculares incluidos. Funciona con 2 pilas AAA (no incluidas). 321R3

19,95€

Reloj despertador digital Herter 60.2503
Alarma, temperatura interior, calendario. Función snooze. Pantalla con luz. 651R10

Proyecta la hora y la temperatura en el techo

19,95€

Reloj despertador proyector Oregón RM-512-P
Alarma dual. Pantalla digital con hora/fecha/temperatura. Funciona con 2 pilas AA (no incluidas). 321R22

24,95€

Radio despertador Tristar CD-1474
Estilo retro. Sintonizador FM digital con 10 presintonías. Despertador con alarma o radio. Pantalla con iluminación regulable. Función sleep. 329R8

32,95€

Radio reloj despertador Tristar CL-1494
Diseño pantalla curva. Sintonizador FM digital con 10 presintonías. Despertador con alarma o radio. Reloj radiocontrolado. Función sleep. 329R9

Disfruta del sonido

12,95€

Auricular deportivo conexión Iluv. LEP416 Fitactive Jack 3,5 mm, control de volumen. 632R19

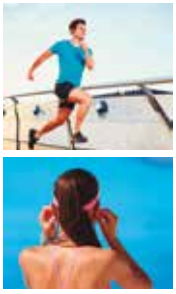

19,95€

Auricular deportivo Bluetooth Elbe ABT-053-DEP
Color negro. Peso 20 gr. 321R29

29,99€

Pack auricular y altavoz Motorola Bluetooth Aitec Lansing 4.2
40 mm y altavoz bluetooth 4.1. Altavoz 2W. Auricular 10 horas. 643R33

11,95€

Auricular de aro Elbe 40 mm AU-546-NR
Color negro o rojo. Impedancia 32 Ohm. 321R4

31,95€

Auricular Bluetooth Lauson aro PH205
Color negro. Reproducción 10 horas aprox. 9301R298

25,99€

Soporte coche para móvil Nite Ize
Imantado. Máxima sujección y comodidad. 632R1

19,95€

Soporte para móvil Nite Ize
Para bicicleta o moto. 632R20

19,95€

Altavoz Bluetooth portátil Elbe ALT-149-NR
Potencia 2x5 W. Tiempo de reproducción 4 h. Distancia transmisión 10 m. 321R28

52,95€

Combo CD/MP3 Lauson CP442
Potencia 2x1,5 W. Radio FM 20 presintonias. Entrada USB y reproductor MP3. Funciona con corriente o pilas. 9301R296

79,95€

Tocadiscos vintage Lauson CL605
Maletín simil piel marrón. 3 velocidades. Potencia 2x1 W. 9301R297

59,95€

Torre de sonido multifunción Elbe TW-402-BT
Potencia de salida 40 W. Radio FM autoscan. Conexión Bluetooth®. MP3 desde USB y tarjetas SD. USB de carga para Smartphone. Mando a distancia y sistema de auto-apagado. 321R15

99,95€

Microcadena estéreo digital Elbe HIFI-558-BT
Potencia de salida 2x25 W. Conexión Bluetooth®. Reproductor CD-R/MP3 + radio digital FM. Toma USB/SD. Salida jack para sub-woofer y salida auricular 3,5 mm. Mando a distancia. 321R14

WALKIES

33,95€

Motorola TLKR T40
Alcance 4 km*. 8 canales con scanner de canales. Bloqueo de teclado. Indicador nivel batería. Funciona con 3 baterías AAA (no incluidas). 643R18. * Según condiciones del terreno.

111,95€

Tristar RC-6406T wintalker 9500
Alcance 10 km, según condiciones del terreno. 8 canales, 121 subcanales. Aviso por vibración. Pantalla retroiluminada. Resistente a salpicaduras IPX2. 329R16

9,95€

Cargador USB de pared Elbe 2XUSB + micro USB
33 gr. 3.5x4.6xh.4.9 cm. 3 soluciones de carga diferentes, dos salidas USB, una de 2,1A de carga rápida, otra de 1A de carga normal y una tercera mediante su cable de carga Micro USB. 321R30

50,95€

Tristar RC6411
Alcance 6 km, según condiciones del terreno. 8 canales. Cargador doble y baterías recargables incluidas. 329R17

119,99€

Motorola T82 EXTREME
16 canales. 121 códigos. Doble alimentación - Pilas alcalinas AA estándar o baterías recargables NiMH (incluidas). Carga por USB. Manos libres. Alcance de hasta 10 km. 643R32

TELEFONÍA MÓVIL

36,95€

Teléfono móvil Ersaxtrade mod. Aira
Movil libre. Memoria 32 Mb. Botón SOS y teclas grandes especiales para personas mayores. Blanco o negro. 743R1/2

Powercube: conecta todos tus dispositivos a un solo enchufe

Powercube Original
230 V. Toma Schuko. Colores a elegir.

10,95€

5 tomas corriente

873R1 Color azul
873R3 Color gris
873R4 Color rojo
873R2 Color verde

15,95€

4 tomas corriente + 2 USB

873R5 Color azul
873R7 Color gris
873R8 Color rojo
873R6 Color verde

12,95€

5 tomas corriente con cable 1,5 m color gris
873R9

19,95€

4 tomas corriente + 2 USB cable 1,5 m color rojo
873R10

¡Quién llama!

21,99€

Teléfono Alcatel D135
Identificación de llamada.
Agenda 20 nombres.
844R4

26,95€

Teléfono digital Topcom TE-5731
Función manos libres.
Agenda 50 contactos.
Identificación de llamada entrante. Duración batería en espera 120 h.
329R13

25,99€

Single
643R23

39,99€

Duo
643R24

Teléfono digital inalámbrico Motorola Startac Función manos libres. Agenda 50 contactos. Identificador de llamadas. Modo ECO y alarma.

32,99€

Teléfono digital Alcatel XL280
Función manos libres. Agenda 50 nombres y 50 números. Identificación de llamadas entrantes. Pantalla de alta definición retroiluminada. 844R1

31,95€

Teléfono de sobremesa Motorola CT202
Agenda 10 contactos. Pantalla con iconos de fecha y hora. 10 teclas de marcación directa. Función manos libres y mute. Identificador de llamadas. 643R14

39,99€

Teléfono Alcatel Smile
Función manos libres. Agenda 50 contactos. Pantalla de alta definición retroiluminada.
844R3

Mide y registra el tiempo

12,95€

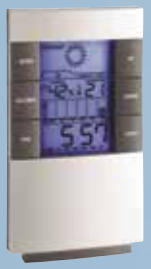

Estación meteorológica interior Herter 35.1087
Temperatura y humedad interior. Memoria máx/mín. Reloj calendario y alarma. Indicación nivel de confort.
651R2

14,95€

Termómetro digital Herter 30.3061.02
Temperatura interior/exterior. Rango -20/+60ºC. 651R18

16,95€

Termo-higrómetro digital Herter 30.5015
Indicación de valores máximos y mínimos. Autoreset. Rango temperatura - 20/+70 ºC. Rango humendad 20-99%.
651R3

25,95€

Estación meteorológica Herter 35.1098.54
Medición de temperatura y humedad interior/exterior con sensor inalámbrico. Alarma con función snooze y calendario. Previsión meteo mediante iconos. 651R22

37,95€

Estación meteorológica Herter 35.1133.01
Con sensor. Color negro. Pantalla con iluminación de fondo en colores. Temperatura y humedad interior. Temperatura exterior a través de sensor remoto. Reloj Radio Control, calendario y alarma con función snooze. Iluminación permanente por alimentador a red.
651R24

35,95€

Estación meteorológica Herter 35.1089
Medición de temperatura exterior/interior con sensor inalámbrico. Previsión meteorológica. Reloj radiocontrolado y alarma con función snooze. 651R1

39,95€

Estación meteorológica Oregon BAR-266
Con sensor. Muestra el tiempo (12h/24h), temperatura interior y exterior - incluye sensor exterior inalámbrico (rango de -5C° a 50C°), día de la semana y alerta de hielo.
321R31

51,95€

Estación meteorológica Herter 35.1139.01
Con sensor. 136x119xh.45 mm. Memoria temperaturas máximas y mínimas. Previsión meteorológica mediante símbolos. Reloj radio control y alarma con función Snooze. 651R23

71,95€

Estación meteorológica Herter con ciclo lunar 35.1126
Temperatura y humedad interior/exterior. Gráfico y tendencia de presión atmosférica en mbar. Ciclo lunar. 651R17

Todo lo que necesitas para tu TV

3,95€

Cable HDMI 1.4 Duolec
1,7 m. Malla trenzada. Transferencia de datos hasta 10,2 Gb/s. Compatible PS3 TM, PS4 TM, Xbox 360 TM, Xbox ONE TM, Wii, etc. 533R10

2,75€ **1,5 m**
3,75€ **2,5 m**

Cable coaxial antena digital Duolec
Color blanco o negro. 533R1...

13,95€

Amplificador señal antena TV Axil 2 salidas con filtro LTE anti4G. Ganancia 25 dB. 9301R348

25,95€

Antena TV interior/exterior Axil AN 0264 L
Ganancia 20 dB. Con filtro 4G-LTE. 9301R264

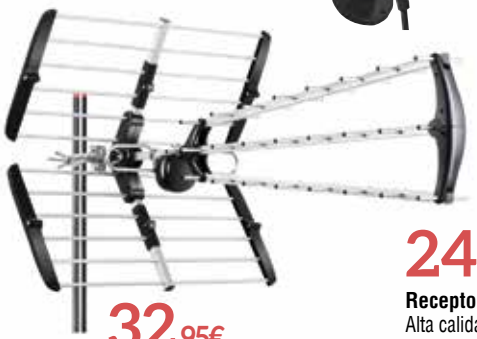

32,95€

Antena exterior TD/HD 38 elementos Ganacia 17db. Filtro 4G-LTE. 9301R314

29,95€

Repetidor WiFi inalámbrico Engel PW3000
Amplifica la cobertura de tu WiFi en casa. Basta con conectarlo a un enchufe y mejora la señal que reciben todos los equipos. 9301R3000

24,95€

Receptor TDT Axil con USB RT-0140U
Alta calidad de imagen y sonido. Conector de salida audio digital. Gestión de canales y bloqueo paterno. Guía electrónica de programas y teletexto. Entrada USB 1.0. Permite la gestión de ficheros audio (MP3) e imágenes. 9301R140

Soporte mural Habitex para pantallas LCD/LED
Sistema de anclaje VESA universal.

19,95€

Giratorio/inclinable
1 brazo. Máx. 15 kg. 289C14

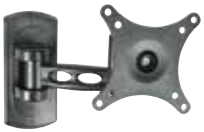

24,95€

Giratorio/inclinable
2 brazos. Máx. 25 kg. 289C15

8,95€

Giratorio/inclinable
Máx. 20 kg. 289C10

5,95€

Fijo de pared
Máx. 20 kg. 289C11

17,95€

Fijo para pantalla Habitex 23-46”
Máx. 30 kg. 289C12

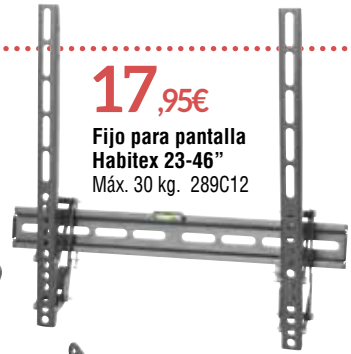

21,95€

Soporte mural Habitex
Pantallas 23-55”. Máx. 30 kg. 289C16

76,95€

Móvil para pantalla Habitex 26-55”
Extensible 100-365 mm. Máx. 50 kg. 289C13

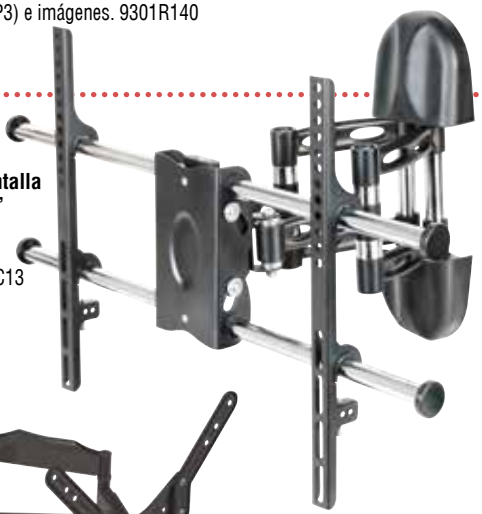

29,95€

Soporte mural extensible Habitex Pantallas 23-55”. Máx. 35 kg. 289C17

¡Toca limpieza, anímate!

79,90€

Aspirador con bolsa Habitex HG6900
800 W. Filtrado HEPA. Tubos metálicos telescópicos.
Depósito 2,5 litros. 1450Y69

84,90€

Aspirador ciclónico sin bolsa Habitex HG6800
800 W. Filtrado HEPA. Depósito 3,5 litros.
Tubos metálicos extensibles. 1450Y68

39,90€

Aspirador de mano Habitex VC9817W 7,2 V. 2 baterías de litio, 2050MA. Succión: 3 KPA.
Uso en seco y mojado.
Diseño ligero. 1450Y98

159€

Robot aspirador Habitex VC92RB1
4 modos de limpieza. Autonomía 70 minutos. Navegación inteligente con sensores anti-caida que evitan escaleras y desniveles. Sistema de control remoto. Batería Ni-Mh 1000 mAh. Estación de carga automática. Doble sistema de filtración: HEPA+filtro primario. Apto para todo tipo de suelos duros y alfombras. Su diseño de perfil estrecho le permite limpiar incluso bajo los muebles. 1450Y92

2en1
aspirador escoba
+ aspirador de mano

89€

Aspirador 2 en 1 sin cable Habitex VC9615P
18 V. Color blanco y verde. Autonomía 25 -35 min.
Diseño compacto para almacenar accesorios.
Control de potencia 2 velocidades.
Batería recargable Li-ion. 1450Y96

119€

Aspirador 2 en 1 sin cable Habitex VC9517Z
21,6 V. Color azul. 2 filtros: HEPA y panal antialergias.
Autonomía 15 -20 min. Lavable, fácil de montar y desmontar. Batería recargable Li-ion.
1450Y95

239€

Robot aspirador Habitex VC94RP2
Programable 24 h. 4 modos de limpieza. Autonomía 70-90 minutos. Navegación inteligente con sensores infrarrojos que evitan escaleras y desniveles. Batería Ni-Mh 2.000 mAh. Estación de carga automática. Filtrado HEPA de alta eficiencia. Apto para todo tipo de suelos duros y alfombras. Su diseño de perfil cuadrado le permite limpiar en esquinas y bajo los muebles. 1450Y94

Los peques ordenan

249,95€

Fregadora/ aspiradora Karcher FC5
460 W. Autonomía de limpieza 60 m². Secado en 2 minutos. Cable 7 m. Incluye 1 juego de rodillos de microfibra y soporte parking.
1000XFC5

14,90€

Multibox Plastiken kids 45 litros
Azul/pistacho 122Y1
Pistacho/azul 122Y2
Pink/pistacho 122Y3

9,95€

Juego 6 cubetas organizador cajones
Plástico rígido transparente. 375Y50

11,90€

Juego 2 cajas Ethnical Life
17x17xh.17 cm + 14x14xh.14 cm.
281Y32

54,95€

Limpiacristales Karcher WV1 Plus
Rendimiento 55 m². Autonomía 20 minutos. Ancho de aspiración 25 cm.
1000X1WV

19,90€

Organizador 3 cajones Ethnical Life
24x10xh.37 cm.
281Y30

43,95€

Baúl madera pino natural macizo
Tapa pistón hidráulico. 70x40xh.48 cm.
499B84

54,90€

Baúl infantil Plastiken
80 cm. Decoración jirafas.
122Y10

Los mayores también cuidan el espacio

Mobiliario auxiliar serie Duo
Patas madera de haya barnizada.
Mesas con tablero MDF lacado.
Sillas con asiento de polipropileno.

99€
Mesa 115x75xh.75 cm
8709B85

74,95€
Mesa ø 76xh.75 cm
8709B84

18,95€
Mesita 40x48xh.48 cm
Ovalada. 404B32

32,95€
Silla blanca
Asiento de polipropileno.
8709B86

39,95€
Silla blanca con cojín
8709B87

39,95€
Silla negra con cojín
8709B88

10,95€
Estantes con fijación invisible
Madera atamborada. Elementos de fijación incluidos. Acabado: blanco/roble/wengé.
80x20xh.38 cm. 8709B34...

ZAPATEROS

49,95€
Zapatero Turín
3 trampones
Estructura de madera melamina blanco brillo.
74x25xh.119 cm.
480B15

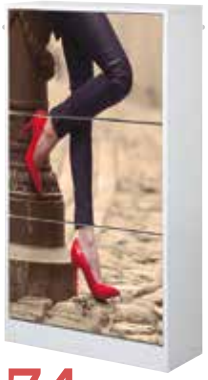

74,95€
Zapatero Tacones
3 trampones
Estructura de madera melamina blanca.
60x24xh.117 cm. 421B9

65,95€
Zapatero Turín 2 puertas
74x37xh.101 cm. Acabado blanco brillo o roble. 480B12...

Zapatero modular 1 puerta Harmony
Plástico rígido. 51x19xh.39 cm.

14,95€
Harmony ratan Puertas y estructura imitación rattan blanco/arena. Blanco 174B21.
Arena 174B22

la unidad
17,50€
Estantería zapatero extensible
Metal cromado. Módulos apilables.
62/115x23xh.35 cm. 480B45

Complementos de ordenación serie mimbre
Plástico rígido color crema o marrón.

3,95€
Cesta multiuso
29x22,5xh.19 cm.
279Y82...

4,95€
Cesta multiuso
35x28,5xh.21 cm.
279Y84...

29,95€
Cajonera vertical
3 cajones con ruedas
29x38xh.65 cm. 279Y80..

42,95€
Cajonera horizontal
3 cajones con ruedas
56x39xh.64 cm. 279Y86...

Vámonos de viaje

15,90€

Secador plegable Habitex CP7800
Motor DC 1.600 W. 2 velocidades, 2 temperaturas. Golpe aire frío. Concentrador de aire. 1450Y78

14,90€

Secador de viaje Habitex CP8100
1.000 W. Motor DC ultraligero. 2 velocidades. Concentrador de aire. Mango plegable. Bolsa de transporte. 1450Y81

32,95€

Adaptador eléctrico mundial Iberoluso
Clavija eléctrica todo en uno + 2 entradas USB. 632R3

Adaptadores de viaje Tech
Potencia máx. 10A/250V.

8,95€ **EE.UU** 632R10

8,95€ **Europa** 632R8

9,99€ **Reino Unido** 632R9

Maleta trolley Roncato serie Lounge II. 4 ruedas giratorias 360º. Compartimento divisor. Bolsillo interior con cremallera. Bloqueo de seguridad TSA con cerradura de combinación. Mango extensible. Manijas laterales y delanteras. Color negro.

59,95€
Cabina
341Y30

64,95€
Mediana
341Y31

69,95€
Grande
341Y32

14,90€

Minibáscula para maletas Beurer LS-06 Ideal para viajes en avión. Pantalla LED. Carga 40 kg. Precisión 10 g. 321Y

Cojín inflable de viaje adaptable al cuello 42Y86

Cojín inflable rectangular 53x37 cm. 42Y87

Para trabajar o estudiar

26,95€

Protector de suelo especial parquet
Evita las rayaduras de las sillas de estudio.
90x120 cm. 476Y40

38,95€

Mesa de ordenador Turín
90x50xh.75 cm. Cajón lateral.
Acabado blanco brillo. 404B20

66,95€

Mesa de ordenador y estudio Turín
100x50xh.75 cm. Cajón central con guías metálicas. Acabado blanco brillo. 404B38

39,95€

Nadia polipiel sin brazos
Tapizado negro.
54x43,5xh.77/89 cm. 460B90

59,95€

Aurora respaldo rejilla
Tapizado azul o naranja
55x57xh.82/92 cm. 460B102...

73,95€

Cintia respaldo rejilla
Tapizado negro/naranja.
57x61xh.86/95 cm. 460B114

53,95€

Diana sin brazos
Tapizado negro/violeta
56x54x83/94.5 cm. 460B93

81,95€

Casandra respaldo rejilla
Tapizado negro/gris o negro/azul.
59x62xh.91/103 cm. 460B11003...

89,95€

Chef con ruedas parquet
Respaldo rejilla. Tapizado negro.
60x61xh.96/106 cm. 460B88

139,95€

Gaming negra/roja
69x72x108/118 cm. 460B111

149,95€

Butaca Boss polipiel negra
69x71xh.110/118 cm. 460B80

Para pequeños espacios

COLCHONES INFLABLES

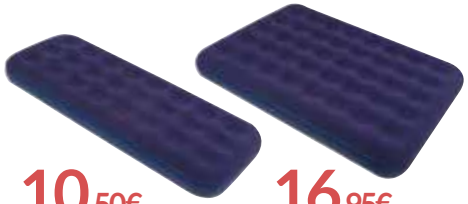

10,50€
Individual 191x73x22 cm.
42Y33

16,95€
Doble 191x137x22 cm.
42Y34

42,95€
Individual
Doble altura 195x94x38 cm.
Bomba de inflado incluida.
42Y31

56,95€
Doble
Triple altura. 203x157x47 cm.
Inflado automático. 42Y32

109,95€
Cama plegatín con colchón
Somier 15 láminas de haya.
Colchón 12 cm y ruedas para facilitar su movimiento. Abierto: 190x80xh.27 cm.
Cerrado: 80x30xh.105 cm.
Cumple normativa UNE EN-1725.
8709B94

MESAS Y SILLAS AUXILIARES PLEGABLES

Serie imitación ratán Estructura metálica y tableros de polietileno imitación ratán color marrón.

49,95€
Mesa rectangular
179x74xh.72 cm.
557N20

43,95€
Banco
180x25xh.43 cm.
557N21

36,95€
Mesa auxiliar
61,5x61,5xh.73 cm.
557N22

23,95€
Silla tijera
557N23

Serie tablero blanco
Estructura metálica y tableros de polietileno.

44,95€
Mesa
180x75xh.74 cm
557N2

39,95€
Banco
183x30x44 cm
557N10

39,95€
Mesa
120x59xh.72 cm
557N16

19,95€
Silla tijera
557N15

12,95€
Silla plegable
Asiento acabado color madera natural.
404B36

Silla y taburete acolchado plegable

8,75€
Taburete negro
404B43

8,75€
Taburete blanco
404B42

9,95€
Silla negra
407B38

12,95€
Silla metálica plegable
Tubo ø 22 cm. Asiento y respaldo tapizado.

6,90€
Números color/ esfera negra ø 26 cm 555C211

8,95€
Números romanos ø 29 cm
555C207

6,95€
Cromado ø 30 cm
3 diseños surtidos.
555C216

6,95€
Mural decorativo
Números adhesivos.
555C213

Invisible desde el exterior
Imposible forzarla.
Apertura y cierre manual desde el interior.

Asegura tu hogar

219,95€

Cerradura invisible Remock Lockey Pro RLP4S
Segunda cerradura que complementa a la convencional. Antena integrada. Instalación sencilla en cualquier puerta de madera o metal. Kit cerradura con 4 mandos a distancia, placa de fijación, cerradero y demás elementos de fijación. Funciona con 2 pilas alcalinas AA (incluidas).
Dorada 3300DPG - **Plateada** 3300DPS

Kit de conexión para apertura a distancia Permite abrir y cerrar las cerraduras Remock Lockey a través de tu móvil. 3300DRLNET

EHL®

La mirilla con cámara permite controlar quién se encuentra al otro lado de la puerta. Instalación muy sencilla sobre todo tipo de puertas de entrada, incluidas las blindadas.

59,95€

Mirilla con cámara digital EHL Pantalla LCD 3,2".
Cámara 1,3 Megapixel. Ángulo de visión 160º
Latonada 5330D. Niquelada 5330D1

11,95€

Caja caudales EHL Guidebook-153
Cubierta de cartón y hojas de papel. Simula un libro para camuflar en una estantería. 15,3x4,4xh.22,2 cm. 150D

21,95€

Detector de presencia inalámbrico Duolec P-80
Distancia máxima 50 m. (en espacio libres). Área de detección: 5-8 metros, con un ángulo de 110º. 12 melodías. Indicado para interior. El timbre funciona con 3 pilas LR20 (no incluidas) y el detector funciona con una 1 pila 6LR61 (incluida). 900R803

5,95€

Cámara falsa de techo Elro Domo Diseño profesional con luz parpadeante. Funciona con dos pilas AAA (no incluidas). 9084R11

26,95€

Cámara falsa para exterior Tristar
Con luz, cable y movimiento. 9084R15

Caja fuerte electrónica EHL London
Apertura mediante código y llave de emergencia.
Incluye kit de fijación. Cuerpo y puerta de acero antiganzúa.

31,90€

London-230 23x17xh.17 cm.
Puerta 3 mm/cuerpo 1 mm. 150D17

40,90€

London-310 31x20xh.20 cm.
Puerta 4 mm/cuerpo 1,5 mm. 150D18

68,95€

Caja fuerte Arregui Class electrónica empotrable
Cuerpo 2 mm. Puerta 4 mm. Apertura código 4-8 dígitos o llave emergencia. 38x25xh.28 cm. 1832D116

149,95€

Caja fuerte ignífuga Arregui Supra
Soporta 600ºC durante 30 minutos. Frente de acero 6 mm y cuerpo 2+2 mm. 2 bulones ø 20 mm. 38x28xh.34,5 cm. 2 códigos de apertura electrónica y llave de emergencia. Luz interior. 1832D150

179,95€

38,5x30xh.27 cm.
6 bulones ø 22 mm.
1832D165

169,95€

35x25xh.25 cm.
2 bulones ø 22 mm.
1832D164

Caja fuerte Arregui Forma Evolution
Frente de acero 6+3 mm y cuerpo 3 mm. 2 códigos de apertura electrónica y llave de emergencia. Luz interior.

Seguridad infantil

1,75€

Cierre de cajones esquinero Arregui
4 unidades. 1832D201

1,80€

Cierre corto multiusos Arregui 2 unidades.
1832D202

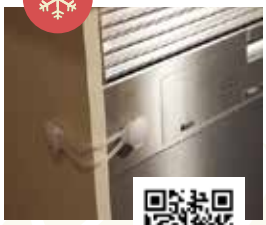

1,50€

Cierre largo flexible Arregui Multiusos.
1832D203

3,50€

Cierre multiusos Arregui Regulable.
2 unidades.1832D204

1,85€

Cierre de seguridad para armarios Arregui
1 unidad. 1832D123

9,95€

Protector transparente de esquinas Arregui Transparente.
1 metro. Autoadhesivo. 1832D175

3,35€

Kit 4 cantoneras para esquinas Arregui Blanco, marrón oscuro, marrón claro o gris. 1832D133...

3,95€

Perfil protector estrecho para esquinas Arregui 100 cm.
Blanco o marrón oscuro. 1832D131...

2,25€

Tope de seguridad puerta para bisagra Arregui
2 unidades. 1832D128

25,95€

Barrera de seguridad infantil para camas Arregui
Abatible. Permite hacer la cama sin retirarla. 102xh.42 cm. Color azul. 1832D144. Color gris. 1832D143

99,99€

Vigilabebes Motorola MBP 481
Pantalla color LCD 2.0". Visión nocturna por infrarrojos. Micrófono de alta sensibilidad, control de volumen y zoom remoto. 643R29

Ilumina el exterior de tu casa

Focos LED de alta potencia Duracell
Metal/plástico.
Color negro.
Luz día. 4000 K.
IP44.

8,95€	12,95€	21,95€	18,95€	26,95€
10W	**20W**	**20 W sensor**	**30 W**	**46 W**
800 Lm	1600 Lm	1600 Lm	2400 Lm	4000 Lm
765R1	765R2	765R5	765R3	765R4

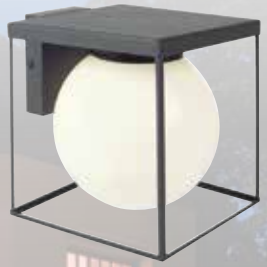

18,95€

Aplique exterior Duolec Glass Metal/plástico. 18x20xh.19,2 cm. Rosca E27. Lámpara no incluida. 650R74

Apliques de exterior Duolec serie Classic
Estructura aluminio color negro. Protección IP44.
Rosca E27. Lámpara potencia máx. 60 W (no incluida)

9,95€
Descendente
31 cm. 650R2

9,95€
Sobremuro
37 cm. 650R3

9,95€
Ascendente
31 cm. 650R1

17,95€
Pared
44 cm. 650R5

24,95€
Farola
100 cm. 650R4

Apliques de exterior Duolec serie Siena
Estructura aluminio fundido pintado negro y cristal.
Protección IP44. Rosca E27. Lámpara potencia máx. 60 W (no incluida)

13,95€
Ascendente
20xh.24 cm
650R76

13,95€
Descendente
20xh.23 cm
650R77

13,95€
Colgante
ø20xh.78 cm
650R75

14,95€
Sobremuro
20xh.42,5 cm
650R78

27,95€
Farola
20xh.100 cm
650R79

Aplique interior LED Duolec Neos
LED extraplano integrado.
Metal satinado. Luz cálida 3000 K.

easydim intensidad regulable
Sin necesidad de instalación *según modelos

14,95€
1x5W-500 lumen
650R70

29,95€
2x5W-1000 lumen
650R71

42,95€
3x5W-1500 lumen
650R72

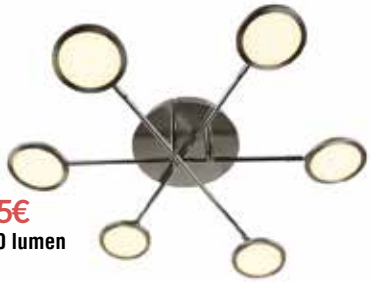

89,95€
6x5W-3000 lumen
***EasyDim**
650R80

54,95€
4x5W-2000 lumen
***EasyDim**
650R73

Aplique interior LED Duolec Praga
Lámparas PowerLed 260 lumen E14 incluidas. 20.000 h de duración. Luz cálida 3000K.

8,95€
1x3W
650R40

17,95€
2x3W
650R41

32,95€
4x3W
650R42

32,95€
4x3W (cuadrado)
650R43

PLAFONES DE TECHO

64,95€
Plafón cuadrado LED Duolec Budapest
33,5x33,5xh.7,5 cm 24 W. Luz día 3000 K. 650R83

Altavoz Bluetooth incorporado

49,95€
Plafón LED Berlín con altavoz 3 W
14 W. Intensidad graduable. Luz fría y cálida. Altavoz 3 W. 650R81

23,95€
Plafón techo LED Duolec Berlín ø 30 cm 16W/1.400 lumen. Luz día 4.000K. Metal/plástico. 650R69

19,95€
Plafón techo LED Duolec París ø 28,5 cm 12W/1.200 lumen. Luz día 4.000K. Metal/cristal. 650R68

27,95€
Plafón techo LED ø 37,5 cm Duolec Oslo 24 W. 1600 lumen. Luz día 4000K. 650R61

29,95€
Plafón techo LED ø 37,5 cm Duolec Viena 20 W. 1.400 lumen. Luz día 4.000K. 650R62

Consigue una atmósfera agradable

Plafón Duolec Berna
Metal/cristal. (lámparas no incluidas)

8,95€
30x30 cm
2xE27. 650R66

8,95€
ø 30 cm
2xE27. 650R65

5,95€
Semiredondo 30 cm
1xE27. 650R67

Downlight LED empotrable Duolec Oporto
Luz día 4000 K. Estructura de aluminio acabado blanco o plata.

8,95€
9 W/810 lumen
ø 14,5 cm. 900R1054...
14,5x14,5 cm. 900R1056...

9,95€
18 W/1.620 lumen
ø 22,5 cm. 900R1050...
22,5x22,5 cm. 900R1052...

Downlight LED superficie Duolec Milán
Color blanco. Luz día 4000K.

9,95€
12 W - 1080 lumen
ø 17 cm 900R1060
17x17 cm 900R1061

13,95€
18 W - 1620 lumen
ø 22,5 cm 900R1058
22,5x22,5 cm 900R1059

17,95€
Lámpara sobremesa táctil Duolec Split Rosca E14.
Color blanco - 650R89
Color negro - 650R90

16,95€
Lámpara sobremesa táctil Duolec Riga Rosca E14.
Color azul - 650R91
Color blanco - 650R92

24,95€
Kit 3 Downlights LED Brilliant
4 W. Luz indirecta. Aluminio de fundición pintado blanco. Driver LETARON LED. Ángulo 120º. 400 lumen. 3000 K. Duración 50.000 h. 650R56

Elige tu máquina

203,95€

Atornillador percutor profesional Hitachi DV18DJL
18 V. 2 baterías li-ion 1.5 Ah.
2 velocidades 0-350/1400 rpm.
19.600 ipm. Par apriete máx.
55 Nm. Maletín transporte.
5484X57

119,95€

Atornillador percutor Stanley FMC021S2-QW
10,8 V. 2 baterías li-ion 1,5 Ah. 2 velocidades 0-400/1.400 rpm. Par apriete 27 Nm. Maletín transporte. 633X2

219,95€

Taladro percutor Stanley 18V FMCK625D2F-QW
2 batería. 2 Ah. Maletín de aluminio. 50 piezas. Diseño ergonómico y empuñadura engomada para mayor comodidad de uso. Luz LED para mayor visibilidad. 633X6

88,95€

Sierra profesional caladora Hitachi FCJ65V3
400 W. Corte máx.: 65 mm. Velocidad variable con dial de preselección. Conexión a aspiración de polvo. Apta para trabajar con una mano.5484X45

89,95€

Sierra caladora pendular Stanley FME340K-QS
710W. Pendular 4 posiciones. Cambio rápido de cuchillas. Soplador de polvo. Maletín transporte. 633X3

139,95€

Ingletadora con mesa superior Einhell TC-MS 2112 T
1.200 W. 4.500 rpm. Hoja de sierra dotada de un metal duro. Cabezal de sierra como sierra basculante inclinable hacia la izquierda sin escalonamiento. 5900X57

91,95€

Taladro profesional Hitachi DV16VSS
600 W. 0-2.900 rpm. 0-46.400 ipm. Taladro máx. hormigón ø 16 mm. Portabrocas automático 13 mm. Peso 1,5 kg. Maletín transporte. 5484X33

199,95€

Martillo demoledor Einhell TE-DH 12
1.050 W. Puede trabajar con materiales de gran resistencia y absorver la vibraciones gracias a su asa principal acolchada. Tasa de impacto 4100 golpes/min. **Regalo amoladora TC-AG 115.**
5900X58

Precio ok

39,95€

Atornillador Worx WX252 4V
1,5 Ah. Incluye portapuntas extensible. Tiene un elemento extensible que te permite alcanzar cualquier rincón o zona de difícil acceso, con un par de apriete de hasta 4 Nm. Su uso sin cables es idóneo para pequeñas tareas de bricolaje. Incluye un cargador de batería y 10 puntas. 1613X17

79,95€

Taladro electrónico Worx WX318
810 W. Portabrocas 13 mm. 0-3.000 rpm. 0-48.000 ipm. Peso 2,4 kg. Maletín transporte y 6 brocas. 1613X26

209€

Taladro percutor Worx WX373.5
20 V. 2 baterías. 2 Ah y 6 Ah. Tecnología Brushless (sin escobillas): 50% más de autonomía, 25% más potencia, 10 veces mayor vida del motor. Máximo par de apriete 60 Nm. 1613X48

2 Baterías

189,95€

Taladro percutor Worx 20V WX372.8
2 baterías. 2.0 Ah. Maletín 158 accesorios. Rango de 2 velocidades variables. Empuñadura suave y mango sobre moldeado en todos los puntos de contacto. Portabrocas sin llave de 13 mm para su uso con una sola mano. 1613X47

159€

Sierra circular de mano Worxsaw XL
710 W. Corte máx. 46 mm. 3.500 rpm. Guía láser. Corte longitudinal y a inglete. Maletín transporte y 3 discos multimaterial. 1613X16

2 Baterías

199€

Atornillador Worx WX178.1
20 V. 2 baterías Li-ion 2.0 Ah. 0-800 rpm. Atornillado 20 Nm. Función "Safe drive" de parada automática fín de carrera. Maletín transporte. 1613X37

159€

Martillo electroneumático Worx WX333
3 funciones. 1.250 W. 5 julios. 3 funciones: taladro, taladro con percusión, cincelado. Portabrocas adicional. Preselección de velocidad. Caja de engranajes en aluminio. 1613X7

184,95€

Martillo atornilllador percutor 3 en 1 WX390
20 V. 2 baterías 2Ah. 0-900 rpm. 0-4.800 ipm. 1,2 Julios. Cargador rápido 1 h. Maletín transporte con accesorios.
1613X25

2 Baterías

No hay pared que se resista

Precio ok

42,95€

Taladro electrónico Ratio TR750NM
750 W. 0-3.000 rpm.
0-48.000 ipm.
Peso 1,8 kg.
Maletín de transporte.
7993X208

82,95€

Taladro electrónico Ratio TR150NM
1.050 W. 2 velocidades mecánicas: 0-1.100 /2.800 rpm.
0-17.600/44.800 ipm.
Peso 3,50 kg. Maletín transporte. 7993X209

32,95€

Taladro electrónico Ratio TR600NM
600 W. 0-3.000 rpm.
0-48.000 ipm.
Peso 1,59 kg.
7993X207

59,95€

Taladro electrónico Ratio TR810NM
810 W. 0-2.800 rpm.
0-44.800 ipm.
Peso 2,42 kg. Maletín transporte. 7993X228

109,95€

Taladro profesional Ratio XF1050 1.050 W.
2 velocidades electrónicas
0-1.500/3.000 rpm.
0-24.000/48.000 ipm.
Taladro máx. hormigón 20 mm. Peso 2,87 kg.
Maletín transporte.
7993X361

29,95€

Atornillador litio Ratio AR36NM
3,6 V. 180 rpm. Batería li-ión 1,3 Ah. Cargador rápido USB. Maletín transporte con 44 accesorios.
7993X217

34,95€

Atornillador litio Ratio AR36-2 NM
3,6 V. 180 rpm. Batería 1,3 Ah. Cargador USB. Estuche con 54 accesorios. 7993X218

2 Baterías

89,95€

Atornillador litio Ratio AR12NM
12 V. 2 baterías Li-ion
1,5 Ah. Atornillado 14-24 Nm.
2 velocidades 0-350/1.250 rpm.
Cargador rápido 1 h.
Estuche transporte con 13 accesorios. 7993X219

Precio ok

79,95€

Atornillador litio Ratio AR144NM
14,4 V. Batería Li-ión 2.0 Ah. 2 velocidades. 0-400/1450 rpm. Par de atornillado máx. 25 Nm. Maletín transporte. 7993X220

2 Baterías

119,95€

Atornillador litio Ratio AR18NM
18 V. 2 velocidades 0-400/1.450 rpm. 2 baterías Li-ión Samsung 2.0 Ah. Cargador rápido 1 h. Peso 1,35 kg. Maletín transporte. 7993X222

2 Baterías

189,95€

Atornillador percutor profesional Ratio XF 20-2
18 V. 2 velocidades: 0-450/1.600 rpm. 0-7.200/25.600 ipm. Par de giro 40 Nm. Batería litio: 2x2 Ah. Cargador rápido 48 min. Motor sin escobillas. Maletín de transporte. 7993X360

2 Baterías

99,95€

Atornillador litio Ratio AR144-2NM
14,4 V. 2 baterías Li-ión 2.0 Ah. 2 velocidades. 0-400/1.450 rpm. Par de atornillado máx. 25 Nm. Cargador rápido 1 h. Maletín transporte. 7993X221

2 Baterías

134,95€

Atornillador percutor litio Ratio AR18-2PNM
18 V. 2 velocidades 0-400/1.450 rpm. 0-6.400/22.400 ipm. Apriete 42 Nm. 2 baterías Li-ion Samsung 2.0 Ah. Cargador rápido 1 h. Maletín transporte. 7993X223

2 Baterías

134,95€

Atornillador-martillo batería litio Ratio AR144-3NM
14,4 V. 0-900 rpm. 0-4300 ipm. Impacto 1,1 Julio. 2 baterías Li-ión 1,3 Ah. Maletín transporte. 12 accesorios. 7993X224

La mejor equipación para tu taller

99,95€

Martillo combinado Ratio MR800NM
800 W. 0-1.200 rpm. 0-5.300 ipm. Impacto 2,8 Julios. Peso 3,40 kg. Maletín transporte con accesorios. Anclaje SDS-Plus. 7993X205

79,95€

Sierra circular Ratio SR1400NM
1.400 W. 5.800 rpm. ø disco 185 mm. Corte 90º: 65 mm. Corte 45º: 45 mm. Maletín transporte. 7993X215

69,95€

Multiherramienta Ratio HR250NM
250 W. 11.000/20.000 rpm. Ángulo oscilación 3,2º. Peso 1,40 kg. Maletín transporte 27 accesorios. 7993X226

MINITALADRO Y ACCESORIOS

14,95€

Estuche 137 accesorios universales para minitaladro
7993X230

39,95€

Minitaladro Ratio MNT130NM
130 W. 10.000/32.000 rpm. cabezal con eje flexible. Estuche 233 accesorios universales. 7993X227

Precio ok

47,95€

Caladora pendular Ratio SR710NM
710 W. 0-3.000 cpm. Pendular 4 posiciones. Corte máx. 85 mm. Maletín transporte. 7993X213

59,95€

Caladora pendular Ratio SR800NM
800 W. 0-3.000 cpm. Pendular 4 posiciones. Cambio rápido de hoja. Guía láser. Corte máx. 80 mm. Maletín transporte. 7993X214

84,95€

Caladora pendular profesional Ratio XF100 750 W. 800-3000 cpm. Longitud carrera 26 mm. Peso 3,1 kg. Corte máx. madera 100 mm. Corte máx. acero 10 mm. Caja de engranajes de aluminio. Maletín transporte con 6 hojas de corte. 7993X365

29,95€

Lijadora delta Ratio LR135 NR
135 W. 12.000 opm. Lijado 140x140x80 mm.
Peso 970 gr. Maletín transporte. 7993X201

62,95€

Lijadora excéntrica Ratio LR400 NM
400 W. Velocidad variable 4.000/12.000 opm. Sistema de aspiración ciclónica. ø plato 125 mm. ø órbita 2,5 mm.
Peso 1,95 kg. Maletín de transporte. 7993X202

124,95€

Martillo perforador profesional Ratio XF35J
1.050 W. 0-1.100 rpm. 0-5.000 ipm. Impacto 3,5 Julios.
4 modos de trabajo. Taladro máx. hormigón 26 mm.
Peso 3,2 kg. Anclaje SDS-PWS. Maletín de transporte con 2 cinceles, 1 boca y portabrocas convencional. 57993X366

69,95€

Lijadora banda Ratio LR850 NM
850 W. Velocidad variable 120/380 rpm.
Lijado 76x140 mm. ø banda 76x533 mm.
Peso 3,3 kg. Maletín de transporte. 7993X203

67,95€

Cepillo eléctrico Ratio CR900NM
900 W. 16.000 rpm. Base aluminio 82 mm.
Corte 0-3 mm. Maletín transporte. 7993X216

399,95€

Martillo demoledor profesional Ratio XF45J
1.750 W. Impacto 45 Julios.
1.380 ipm. Peso 18,7 kg.
Doble sistema antivibración y caja de engranajes de magnesio. Maletín transporte con cincel y puntero.
7993X364

57,95€

Amoladora profesional Ratio XF750
750 W. ø 115 mm. 11.000 rpm. 1,83 kg.
Engranajes de aluminio. Maletín transporte.
7993X362

119,95€

Amoladora profesional Ratio XF2350 ø 230 mm.
2.350 W. 6.500 rpm. Peso 4,4 kg. Caja engranajes de aluminio. Empuñadura trasera giratoria. Empuñadura auxiliar antivibración. 2 discos; uno de corte y otro de desbaste. Maletín transporte. 7993X363

Ideas para el papá manitas

54,99€

Atornillador litio Bosch IXO-V
3,6 V. Batería 1,5 Ah. Caja metálica 10 puntas. 5585X469

59,99€

Taladro electrónico Bosch Easyimpact 550 550 W. 50-3.000 rpm. 33.000 ipm. Portabrocas 10 mm. Peso 1,5 kg. Maletín transporte. 5585X637

89,99€

Taladro electrónico Universal Impact 700
701 W. 50-3.000 rpm. 45.000 ipm. Portabrocas 13 mm. 1,7 kg. Maletín transporte. 5585X638

99,99€

Taladro electrónico Universal Impact 800 800 W. 50-3.000 rpm. 45.000 ipm. Portabrocas 13 mm. 1,7 kg. Maletín transporte. 5585X639

159,99€

Atornillador-martillo Bosch UNEO 3en1
12 V. Batería litio 2,5 Ah. 2 velocidades 0-280/900 rpm. Impacto 0,5 Julios. Peso 1,2 kg. Maletín transporte con accesorios. 5585X484

2 Baterías

192,95€

Atornillador Professional Bosch GSR 12V-15
12 V. 2 baterías litio 2,0 Ah. 2 velocidades: 0-400/1.300 rpm. Par de giro 15 Nm. Cargador rápido. Peso 950 gr. 5585X547

2 Baterías

228,95€

Atornillador percutor Professional Bosch GSB 18V-21
18 V. 2 baterías litio 2,0 Ah. 2 velocidades: 0-480/1.800 rpm. Par de giro 21 Nm. Cargador rápido. Peso 1,6 kg. Maletín transporte. 5585X546

Nuevo

34,99

Lápiz de pegar a batería Bosch GLUEY EVERGREEN
Se adapta cómodamente a la mano. Incluye 2 pilas recargables y 20 barras. 5585X647

64,99€

Medidor láser Bosch ZAMO
Alcance 20 m. Precisión ± 3 mm. Manejo sencillo con un solo botón. Función Hold para memorizar el último valor de medición. 5585X476

64,99€

Amoladora Bosch PWS 700-115 700 W. ø 115 mm. 11.000 rpm. Peso 1,7 kg. Maletín transporte. 5585X640

59,99€

Lijadora orbital Bosch PSS 200 AC
200 W. 24.000 opm. Superficie lijado 92x182 mm. Maletín transporte y hoja abrasiva RedWood P-120. 5585X204

59,99€

Lijadora delta Bosch PSM 80-A
80 W. 20.000 opm. Aspiración microfiltro. Maletín con 3 hojas RedWood. 5585X221

119,99

Cepillo eléctrico Bosch PHO 2000 680W Botón combinado para ajustes gradual de guía y de grueso de virutas. 3 ranuras en V para biselado de esquinas. Expulsión de virutas por los lados. 5585X460

69,99€

Atornillador Bosch GO
3,6 V. Batería de litio. 33 accesorios. Maletín de transporte. 4 veces más potente que cualquier destornillador existente con el mismo tamaño y forma. 5585X646

59,99€

Caladora Bosch PST 650
500 W. 3.100 cpm. Corte máx. madera 65 mm., acero 4 mm. Maletín transporte. 5585X641

139,99

Multiherramienta Dremel 4000UC
175 W. 55 accesorios. 4 complementos. Para cortar, tallar, lijar, amolar, pulir y mucho más. Con estuche de almacenamiento para guardar los accesorios de forma ordenada y en poco espacio. 5612X648

Ideas para el papá manitas

159,95€

Atornillador percutor litio B&D BDCHD181B3A-QW
18 V. 3 baterías Li-ion 1.5 Ah. Caja de herramientas con 120 accesorios. 5596X173

39,95€

Taladro percutor electrónico B&D BEH550-QS
550 W. 0-2.800 rpm. 0-47.600 ipm. Portabrocas automático 13 mm. Incluye 2 brocas. 5596X177

49,95€

Taladro percutor electrónico B&D BEH710K-QS
710 W. 0-2.800 rpm. 0-47.600 ipm. Portabrocas automático 13 mm. Incluye 4 brocas. 5596X178

79,95€

Atornillador percutor B&D BDCHD12S1
12 V. Batería litio 1,5 Ah. 2 velocidades. 0-350/1.350 rpm. 0-21.250 ipm. Par de giro 40 Nm. Cable USB para carga. 5596X179

49,95€

Atornillador compacto litio B&D BDCD8GPA-QW
7,2 V. Batería litio 1.5 Ah. Bolsa de transporte con 11 accesorios. 5596X174

84,95€

Sierra circular B&D CS1250L-QS
1.250 W. 5.300 rpm. Corte 90°: 66 mm. Corte 45°: 50 mm. Guía láser. 5596X172

174,95€

Martillo ligero profesional DeWalt D25033K
710 W. 3 funciones. Impacto 2 Julios. 0-5.680 ipm. 0-1.550 rpm. Anclaje SDS-Plus. Maletín transporte. 5596X25033

199,95€

Atornillador percutor profesional DeWalt DCD776C3 18 V. 3 baterías litio 1,3 Ah. 0-450/1.500 rpm. 0-7.650/25.500 ipm. Par apriete máx. 24 Nm. Portabrocas 13 mm. Maletín transporte. 5596X776

129,95€

Martillo electroneumático KD1250K
1.250 W. 0-850 rpm 4.100 ipm. Impacto 3,5 Julios. 5596X156

Iluminamos tu trabajo

3,75€

Minilinterna Tough KEY-3 Duracell
Potencia máx: 20 lumen. Alcance máximo: 27 m. Funciona con 1 pila AAA incluida. 764H5

7,95€

Linterna LED Tough CMP-5 Duracell
Potencia máx: 60 lumen. Alcance máximo: 24 m. 14 LED. Funciona con 3 pilas AAA incluidas. 764H3

480 Lumen

17,95€

Linterna de bolsillo LED 480P Ratio
Alcance: 250 m. Cuerpo de aluminio. LED CREE XM-LT6. 5 funciones. Foco zoom regulable. Correa transporte. Funciona con 3 pilas AAA (no incluidas). 5505H

400 Lumen

18,75€

Linterna Worklight AL400T Ratio
Alcance 300 m. 5 funciones. Cuerpo aluminio. Protección IP65. 2 x D no incluidas. 5520H2D

360 Lumen

25,95€

Linterna LED recargable Ratio Spotlight F360B LED CREE 5 W. 2 intensidades + luz emergencia. Mango 2 posiciones y base de apoyo regulable. 5551H

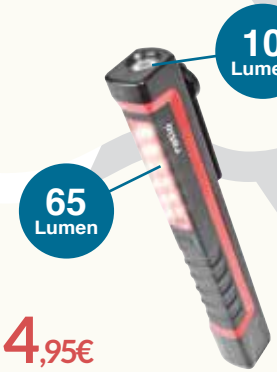

10 Lumen

65 Lumen

4,95€

Linterna bolígrafo LED Worklight Ratio B65P 35x21xh.190 mm. Cuerpo plástico ABS con 1 imán lateral y 1 imán en la base. Funciona con 3 pilas AAA (no incluidas). 5496H

28,95€

Linterna LED recargable USB Ratio WorkLight R600BS
Alcance 250 m. 5 funciones. Batería Li-ion 3,7 V. LED CREE. Cuerpo aluminio. 5511H

33,95€

Linterna frontal Ratio HeadLamp LF180
LED CREE. 8 funciones. Alcance máx. 130 m. Funciona con 2 pilas AA (no incluidas). 5532H

180 Lumen

HERRAMIENTAS CON LUZ

11,75€

Navaja LED Ratio inox 180 mm
5 funciones. Iluminación LED en ambos extremos de la herramienta. Funda cinturón. 5567H

19,95€

Multiherramienta LED Ratio 155 mm
9 funciones. Iluminación LED en ambos extremos de la herramienta. Funda cinturón. 5557H

¿Te gusta el bricolaje?

Nuevo

29,95€

Kit atornillador batería Ratio AR36XMAS
3,6V con martillo multiherramienta. 180 rpm. 180 gr. USB recargable. 7993X305

12,95€

Destornillador 16 en 1 Ratio DinamycPro Mango bimaterial antideslizante con 8 varillas cromo-vanadio de 130 mm con doble punta. 6498H

13,95€

7 destornilladores Ratio DinamycPro
Punta plana/Phillips. Mango bimaterial. Acero cromo-vanadio S2. Punta magnética pavonada. 6488H7

16,95€

5 destornilladores Stanley Expert
Punta plana/Phillips. Mango bimaterial. 5640H214

6,95€

Destornillador carraca 16 en 1 RATIO
Portapuntas magnético. Diseñado para trabajar como un destornillador standar o carrocero con carraca. Depósito portapuntas en el mango. 6494H

11,95€

Puntas atornillado Ratio Multibit 9x1
Soporte plástico con carraca reversible integrada. Puntas acero S2 con anillo de color. 6855H

16,50€

40 accesorios atornillado Compact Ratio Carraca compacta 1/4". Puntas acero S2, vasos perfil Multiplus cromo-vanadio. 6943H40

MALETINES DE MECÁNICA RATIO

Cromo-vanadio satinado.
Vasos con bloqueo Locksystem.
Llaves carraca profesional 45T con expulsor.

25,95€

32 herramientas 1/4”
5997H32

27,95€

57 herramientas 1/4”
+ 5 vasos perfil tipo E
5997H57

Precio ok

59,95€

62 herramientas 1/2”
5997H62

99,99€

77 herramientas 1/4-1/2”
5997H77

19,95€

Kit 36 brocas y puntas atornillado Stanley Titanium
8 brocas para metal titanio, 4 brocas para pared, 5 brocas para madera, 1 adaptador magnético 60mm, 14 puntas para atornillar, 3 puntas para atornillar, 1 avellanador. 5640H211

18,95€

Destornillador precisión Ratio 39 en 1
Mango destornillador carraca reversible. Puntas de precisión en acero 8660. Estuche plástico. 6796H

29,95€

Estuche puntas y vasos Ratio 32x1 Carraca reversible 1/4” con vasos perfil Multiplus y puntas atornillado. 6792H

32,95€

Estuche vasos 1/4” y puntas atornillado Ratio 45x1
Cromo-vanadio satinado. Vasos perfil antiredondeo Superlock. Llave carraca curvada 48T. 6997H45

Control y orden en tus herramientas

11,25€
34x20,5xh.15,5 cm.

13,99€
38,5x22xh.18 cm.

Cajas MultiBox Ratio
2 bandejas interiores cantilever con tapa translúcida para ver el contenido. 6797H1...

64,95€
Bolsa carro porta-herramientas Ratio
46x35x38 cm. Ruedas reforzadas de gran tamaño. Fondo rígido. Compartimento exterior regulable 3 bolsillos. 16 alojamientos laterales portaherramientas. Apertura 2 cremalleras. Asas reforzadas. Carga máxima 30 kg. 5055H6

MALETINES RATIO

Precio ok

26,95€
Maletín Ratio Lightbox 6557
PVC/aluminio. Esquinas exteriores metálicas reforzadas. Cierres metálicos. Interior acolchado. 5 separadores ajustables. 40x11xh.28 cm. 6557H

28,95€
Maletín Ratio Hardbox 6779
Estructura polipropileno/polietileno antichoc. Cierres metálicos. 7 separadores ajustables. 2 bandejas portaherramientas extraíbles. 49,5x39xh.19 cm. 6779H

69,95€
Mochila Stanley Fatmax acceso rápido FMST1
Ideal para herramientas largas. Múltiples bolsillos y soportes para herramientas. Compartimento acolchado para ordenador. Base rígida e impermeable. 34x19xh.48 cm. 5640H238

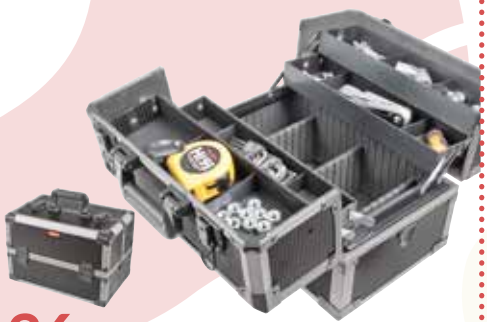

36,95€
Caja Ratio LightBox 6557-3 Estructura ligera PVC/aluminio. Interior acolchado. Cantoneras y cierres metálicos. Apertura cantilever 36x22,5xh.25 cm. 6557H3

47,50€
Maletín Ratio Rigidbox 6558 ABS/aluminio. Cierres metálicos con llave. Interior plástico rígido. Bandeja interior portaherramientas doble cara. 44x15xh.31,3 cm. 6558H

79,95€
Mochila con ruedas Stanley E010601 Expert
Poliester impermeable 600 deniers. Bolsillos y compartimentos interiores/exteriores. Tirantes acolchados regulables. Asa telescópica y ruedas integradas. 5640H195

Sistema de clasificación Ratio SetBox
Módulos apilables. Sistema de fijación a pared.

11,95€

Setbox 6684-12 cajones
27x16xh.26 cm. 6684H12

23,95€

SetBox 6684 - 39 cajones
38,5x16xh.48,5 cm. 6684H39

49,95€

Arcón 50 litros Stanley Essential Cierres metálicos. 2 organizadores en la tapa para pequeñas piezas. Bandeja interior extraíble. Ruedas ø 18 cm. 66,5x34,4xh.40,4 cm. 5640H228

59,95€

Arcón Job box Keter
Apertura cantilever con 8 compartimientos. Divisores interiores incluidos. Mango metálico telescópico. Ruedas 7" todo terreno. 64,6x37,3xh.41 cm. 2311H1

39,95€

Kit 2 caballetes metálicos Stanley Essencial
Carga máxima 340 kg (por pareja). Sistema de plegado rápido. Cierre lateral para unir los 2 caballetes plegados y facilitar su transporte. 5640H239

89,95€

Taller móvil Connect Rolling Keter
3 módulos encajables. Mango metálico telescópico. Ruedas 7" todo terreno. 56,4x37,3xh.70 cm. 2311H2

199€

Banco metálico plegable Stanley Fatmax
Ideal para tus herramientas y accesorios. Superficie de trabajo 91x45 cm. Soporta hasta 100 kg. Cerrado: 91x30xh.59 cm. 5640H242

69,95€

Carro organizador 5 cajones Keter 4 cajones para utensilios y tornilleria + cajón grande para herramientas. 4 ruedas con freno. 2 módulos encajables. 60x38xh.60 cm. 2311H3

599,95€

Carro taller Stanley con 6 módulos herramientas
Incluye 91 herramientas de mecánica profesional. Estructura metálica resistencia 300 kg. Cajones metálicos con rodamientos. 46x76xh.74,5 cm. 5640H217

REGALO

Llévate una chaqueta Stanley por la compra de este artículo Inscríbete en www.fruc.es/chaquetastanley con el cupón que encontrarás en el interior del carro y el ticket de compra.

Para que tomes medidas

38,95€

Mininivel láser cruz autonivelante Ratio
Alcance 10 m. Precisión +/- 0,5 mm/m.
Incluye pinza de anclaje multiuso.
Funciona con 2 pilas AAA (incluidas). 6472H

34,99€

Medidor láser de bolsillo Stanley TLM30
Alcance láser 9 m. Precisión +/- 6 mm.
Medición rápida y sencilla. 5640H232

Funda protectora y correa de mano

69,95€

Medidor láser profesional Recargable Ratio RLM 315
Alcance láser 60 m.
Precisión +/- 2 mm. Robusto, resistente a las caídas. Pantalla 2", digitos blancos sobre fondo negro. Sensor de ángulo. Medición, continua, áreas, volúmenes y función Pitágoras con 2 y 3 puntos. Funciona con 3 pilas recargables Ni-Mh (incluidas). 6977H60

37,95€

Medidor láser Ratio RLM105
Alcance 20 m. Precisión +/- 2 mm/m.
Medición de longitud, superficie y función pitágoras. Funciona con 2 pilas AAA (incluidas). 6899H20

9,95€

Flexómetro 3 m Stanley edición 175 aniversario Cinta metálica 13 mm. 5640H243

SOLDADURA

Nuevo

89,95€

Pantalla soldar Ratio R102X
Trabajos continuos en cualquier aplicación. Regulación variable de sensibilidad. Grado de protección variable 4-8/9-13. Área visión 100x65 mm. 3039A102

Nuevo

149€

Minisoldador inverter Ratio Compact-125
Potencia 3 KVA. Corriente 125 A. Electrodos ø 2,5-3,25 mm.
Peso 2 kg. Tamaño reducido: 20x9xh.12 cm.
Maletín de aluminio con accesorios. 609X125

Todo para la bici

130 Lumen

65 Lumen

9,95€ la unidad

Luz de posición LED recargable Ratio BikeLight
LED COB alta luminosidad.
Batería de litio 3,7 V recargable.
Luz blanca delantera. 5577HD
Luz posición trasera. 5577HT

8,50€

Luz posición LED BikeLight 5574 Ratio
3 LED rojos. 3 funciones.
Funciona con 2 pilas AAA.
Alcance 300 m.
(no incluidas). 5574H

1600 lumen

45,95€

Foco recargable LED Ratio BikeLight 5575
Batería Li-ion 8,4 V. Duración máx. 7 horas. 5575H

Indicador luminoso estado de carga.

5,95€

Kit 8 miniherramientas bicicleta Ratio BikeTool 6893 Ligeras, ocupan muy poco espacio. 6893H

10,75€

Kit 17 herramientas bicicleta Ratio
Incluye tronchacadenas. 6895H

Precio ok

45,95€

Soporte mantenimiento bicicletas Ratio
Estructura de acero. Altura regulable 105-155 cm. Cabezal giratorio 360º. Mordaza universal para todo tipo de bicicletas. 5923H

Aptas para válvulas Schrader y Presta

7,95€

Minibomba de aire Ratio BikePresure 5931
Presión máx. 80 Psi.
Manguera flexible para evitar la rotura de la válvula.
Soporte para montaje en bicicleta. 5931H

17,95€

Kit de inflado CO_2 + 2 palancas Ratio BikePresure 5915
Una de las palancas para desmontaje de neumáticos incorpora el cabezal de inflado. Incluye 1 cartucho CO_2 de 16 gr.
5915H

19,95€

Microbomba telescópica Ratio BikePresure 5932
Cerrado 13 cm. Presión máx. 80 Psi.
Cuerpo de aluminio. Soporte para montaje en bicicleta. 5932H

Trabaja cómodo en invierno

3,75€

Guante térmico Bodero 351
Algodón/poliéster gris sin costuras. Tallas: 8-9-10.
815A7…

4,95€

Guante 3L Thermy ICe
Con forro Terry -20ºC
Tallas: 9-10.
676A37...

4,95€

Guante Juba Ice Blue
Recubrimiento en palma. Tallas: 8-9-10.
1276A22...

10,95€

Guante Bodero 17 Mecanix
Piel sintética transpirable. Palma reforzada. Tallas: 8-9-10.
815A10…

4,95€

Guante piel flor 3L Winter
Forro poliéster. Tallas: 9-10.
676A35...

15,95€

Guante Juba Mecanix Winter Indicado para frío extremo Tallas: 8-9-10.
1276A31

16,95€

Guante Turbo Termo Confort
Tejido Termolite transpirable.
Tallas: S-M.
6195A7…

CHALECOS

14,95€

Chaleco multibolsillos Starter
Azul marino. Tallas: M-L-XL. 366A1…

21,95€

Chaleco acolchado Delta Plus FIDJ2
Forro lana polar. 4 bolsillos. Color gris/negro. Tallas: M-L-XL. 568A46…

29,95€

Chaleco 3 bolsillos Delta Plus GDOON
Cremallera antifrío. Color negro/naranja. Tallas: M-L-XL. 568A16…

24,95€

Chaqueta de punto Delta Plus BEAUEM
Cremallera antifrío. Color azul marino/naranja.
Tallas: M-L-XL.
568A13…

17,95€

Chaqueta polar bicolor Velilla 201504
Microfibra polar 220 gr. Cremallera central. Negro/naranja.
Tallas: M-L-XL.
750A61..

39,95€

Sudadera Stanley Ontario
65% poliéster / 35% algodón 300 gr.
Tallas: M-L-XL-XXL..
633A18…

32,95€

Chaqueta alta visibilidad Delta Plus LEGA
Fluorescente clase 3.
Tallas: M-L-XL.
568A26…

31,95€

Cazadora nilón piloto Juba Sailor 1851 100% nilón impermeable. Interior acolchado con forro polar. Color Azul. Tallas: M-L-XL. 1276A25...

34,95€

Plumón acolchado Delta Plus Doon Tejido de poliamida acolchado con forro interior de tafetán. Cremallera antifrío. Negro/rojo. Tallas: M-L-XL. 568A34...

Prendas térmicas Termo Confort Turbo
Fabricadas sin costuras con hilo Climatherm.
Rápida evaporación del sudor. Se ajustan totalmente al cuerpo.
Especiales para ambientes muy fríos.

19,95€

Pantalón largo Termo Confort Color negro. Tallas: M-L-XL. 6195A4…

28,95€

Camiseta Termo Confort Manga larga. Color negro. Tallas: M-L-XL. 6195A1…

CHAQUETAS SOFTSHELL

39,95€

Chaqueta sotfshell ligero Starter Angry Forro BamCoalTex de gran aislamiento térmico. Cierre elástico en cintura y dos bolsillos externos. Tallas: M-L-XL. 366A39...

29,95€

Chaqueta softshell Velilla 206005 Forro polar y membrana TPU. Cremallera central. Color negro. Tallas: M-L-XL. 750A64...

34,95€

Chaqueta Softshell Delta Plus MYSE2 Cremallera antifrío. 5 bolsillos. Color gris/amarillo. Tallas: M-L-XL. 568A43…

4,75€

Gorro polar forro 3M Thinsulate Talla única. 568A30

8,95€

Azul marino 827A2

9,95€

Amarillo flúor 827A1

13,95€

Tubular polar Buff Forro polar Polartec cosido en una sola pieza. Color negro. 827A3

Tubular Thermal Buff Sin costuras, fabricado con Thermolite.

Máxima seguridad en tus pies

21,95€

Bota Ratio Galerna
Impermeable. Puntera y plantilla metálica. Nº 38-47. 800A150…

21,95€

Zapato serraje Ratio Mistral
Puntera y plantilla metálica. Nº 39-46. 800A140…

29,95€

Zapato Ratio Garbino
Piel flor hidrofugada. Puntera y plantilla no metálica. Nº 39-46. 800A110…

29,95€

Bota Ratio Calima
Piel flor hidrofugada 1ª calidad. Puntera y plantilla no metálica. Nº 39-46. 800A100…

29,95€

Zapato serraje transpirable Ratio Bora
Ligero y flexible. Puntera y plantilla no metálica. Nº 38-47. 800A120…

49,95€

Zapatilla Paredes Rubidio
Puntera y plantilla no metálica. Nº 39-46. 1210A20…

69,95€

Zapatilla deportiva Ratio Siroco by Sparco
Puntera y plantilla no metálica. Plantilla de fibra textil a prueba de pinchazos. Suela PU monodensidad. Nº 39-46. 800A130…

64,95€

Zapatilla Paredes Helio
Puntera y plantilla no metálica. Nº 39-46. 1210A10…

79,95€

Bota DeWalt Apprentice
Cuero nobuck con soporte de tobillo. Puntera de acero. Suela de caucho. Nº 40-46. 633A30…

Tu coche siempre a punto

27,95€

Mini compresor Ratio DigitalAir con luz LED Conexión 12 V para automóvil. Presión máx. 100 Psi. Manómetro digital. Manguera presión 43 cm. Cable 2,75 m. Sistema luz led de emergencia. 5918H

23,50€

Cables de arranque batería Rolmovil 300A. Estuche de transporte. 1608B9

35,95€

Cargador batería digital Ratio CB5880 6V/12V. Capacidad baterías 4-120 Ah. Corriente de carga 2 Ah-4 Ah. Consumo nominal 70 W. Pantalla LED digital. 5880H

39,90€

Aspirador de mano Habitex VC9817W 60 W. 7,2 v. 2 baterías de litio, 2050MA. Succión: 3 KPA. Nivel de ruido: 80 Db. Capacidad del depósito de suciedad: 0,5l. Uso en seco y mojado. Diseño ligero. 1450Y98

24,95€

Juego 2 caballetes metálicos Ratio 2.000 kg. Altura regulable 278-420 mm. Pasador metálico de seguridad. 5507H2

65,95€

Gato hidráulico 2000 kg Ratio LedLight Elevación 80-365 mm. Perfil bajo y ruedas de acero. Sistema luz led. Incluye dos vasos dobles para ruedas. 5512H

15,50€

Llave telescópica para ruedas Ratio Extensible 35-52 cm. 2 vasos cromo-vanadio: 17-19 mm. Adaptador carraca reversible 1/2". 6929H

19,95€

Extintor de emergencia Rolmovil 1kg. Polvo/gas. Homologado. 1608B210

Limpieza

a golpe de botón

59,95€

Hidrolimpiadora Lista HDL-1500
Potencia 1,5 kW. Presión 105 Bar. Caudal 360 l/hora/40ºC. Manguera 3 m. Pistola Easy Click con boquilla turbo y boquilla depósito detergente. 7993X1500

99,95€

Hidrolimpiadora Lista HDL-1700
Potencia 1,7 kW. Presión 135 Bar. Caudal 330 l/hora/40ºC. Manguera 5 m. Pistola Easy Click con 5 boquillas y cepillo lavacoches. 7993X1700

499€

Hidrolimpiadora Bosch Advance Aquatak 160. 2,6 kW. Presión 160 Bar. Caudal máx. 570 l/hora/40ºC. Manguera presión 8 m. Tambor recogedor de manguera. 5585X636

Hidrolimpiadora Karcher K3- FC
Potencia 1,6 kW. Presión 120 Bar. Caudal 380 l/h/40ºC. Manguera 9 m. 1000XK3FC

Hidrolimpiadora Karcher K4 FC
Potencia 1.8 kW. Presión 130 Bar. Caudal 420 l/h/40ºC. Manguera 9 m. Pistola Full Control con boquilla turbo. 1000XK4FC

Hidrolimpiadora Karcher K5-FC
Potencia 2,1 kW. Pressión 145 Bar. Caudal 500 l/hora/40ºC. Manguera 9 m. Pistola Full Control con boquilla turbo. 1000XK5FC

ASPIRADORES

79,95€

Aspirador seco/húmedo Lista ASH 1400
1.400 W. Aspiración 20 Kpa. Depósito 20 litros. 7993X20

129,95€

Aspirador Karcher MV4 Premium
Potencia absorción 1.600 W. Depósito de acero inox 20 litros. 1000X1600

199,95€

Aspirador Karcher NT 30/1 ME Classic
1.500 W. Depósito acero inox 30 litros. Nuevo concepto Easy Service para cambio rápido de turbina. 1000X30PR

Deja perfecto tu jardín

36,95€

Cortasetos eléctrico Lista CSE 550N
550 W. Espada 51 cm. ø corte 21 mm.
Freno eléctrico de cuchillas. Peso 2,4 kg.
7993X424

59,95€

Cortasetos eléctrico Lista CSE 710N
710 W. Espada 61 cm. ø corte 24 mm.
Empuñadura con giro lateral 180º.
Freno eléctrico de cuchillas. Peso 3,7 kg.
7993X425

169,90€

Cortasetos gasolina Garland SET752
Motor 22 c.c. 650 W. ø corte 28 mm.
Espada 60 cm. Peso 6,1 kg. 5599X752

19,95€

Cortabordes eléctrico Lista CBE 250N
250 W. Corte ø 22 cm.
Cabezal fijo de trabajo.
Bobina de doble hilo.
Empuñadura auxiliar.
7993X427

39,50€

Cortabordes eléctrico Lista CBE 550N
550 W. ø corte 30 cm.
Cabezal de trabajo pivotante con soporte para perfilados.
Brazo telescópico de aluminio.
Cabezal automático con doble hilo.
Empuñadura auxiliar ajustable. 7993X428

Cortabordes, cortasetos y motosierra en una sola herramienta

169,95€

Multiherramienta de jardín 5en1 Lista MHJ
Cambio rápido de cabezal Easy Clic. Brazo telescópico 110-173 cm al que pueden acoplarse el cortasetos y la motosierra para realizar cortes en altura. Empuñadura de ángulo ajustable.
7993X460

Biotrituradora Chipper 100E Garland
2.400 W. 4.500 rpm.
Trituración máx.
ø 40 mm. Peso
14 kg. 5599X20

79,90€

Aspirador/soplador Garland GAS 159E
2.200 W. Velocidad soplado 140/270 km/h. Volumen del aire 7,5 m³/min. Bolsa 45 litros. Peso 4,7 kg. 5599X2200

44,95€

Aspirador/soplador Lista AST 3000
3000 W. Velocidad soplado 275 km/h. Aspiración 13 m³/min. Triturado 10:1. Bolsa recolectora 45 litros. Tubo frontal extensible.
7993X423

16,50€

Tratamiento completo para piscinas en invierno PQS
Clora y desinfecta, elimina algas, bacterias y clarifica el agua. Un solo dosificador es suficiente para una piscina de 50 m³ durante aproximadamente 2 meses. Dosificador 2 kg.
11512

Corta y trocea la madera fácilmente

MOTOSIERRAS ELÉCTRICAS

79,95€
Lista ME 2000N
2.000 W. Espada Oregón 40 cm. Tensor de cadena sin herramientas. 7993X422

99,90€
Garland Alabama
2.200 W. Espada 40 cm.
5599X22E

179€
Bosch AKE 35-19
1.900 W. Espada 35 cm.
Regalo tijeras de poda.
5585X648

99€
Alpina serie A 180E
1.800 W. Espada 35 cm.
1350X1800

129€
Alpina serie C 2.2 ET
2.200 W. Espada 40 cm.
1350X22

MOTOSIERRAS GASOLINA

199,90€
Motosierra gasolina Garland Arizona
54,5 cc. Espada 50 cm. 5599X5520

Motosierras gasolina Lista
Motor 2 tiempos. Espada y cadena Oregón. Arranque fácil. Sistema antivibración. Engrase automático.

129,95€
Lista MG2524
Motor 25,4 cc. Espada 25 cm.
7993X500

139,95€
Lista MG40405
Motor 40,5 cc. Espada 40 cm.
7993X501

Motosierras gasolina Alpina serie A
Espada y cadena Oregón. Sistema arranque fácil. Acceso sin herramientas al carburador.

219€
Alpina A 455
Motor 45 cc.
Espada 45 cm.
1350X445

179€
Alpina A 405
Motor 41 cc.
Espada 40 cm.
1350X405

159,95€
Lista MG45458
Motor 45,8 cc. Espada 45 cm.
7993X502

Elige el árbol perfecto

36,95€
Árbol decorativo
150 cm. 120 flores LED
Luz blanca cálida. 555R1006
Luz multicolor. 555R1007

52,95€
Árbol decorativo
180 cm. 180 flores LED
Luz multicolor.
555R1008

15,95€
Árbol decorativo 45 cm
48 flores LED
Luz blanca cálida. 555R962

8,95€
Árbol decorativo
40 cm. 24 flores LED
Luz blanca 555R1004
Luz multicolor 555R1005

24,95€
Árbol decorativo
90 cm. 72 flores LED
Luz blanca cálida.
555R1009

Abeto navideño plegable
Ramas muy frondosas.

26,95€
150 cm
555R901

34,95€
180 cm
555R902

62,95€
210 cm
555R970

9,95€ **Faldón decorado para base de abetos** ø 120 cm. 555R900

Rindete a la navidad

5,95€
Árbol de navidad 22,5 cm LED colores cambiantes
555R1013

17,95€
Cono blanco en Ratán con luces LED 80 cm
555R1015

2,95€
Calcetín navideño 53 cm
4 modelos surtidos. 555R945

11,95€
Tren navideño 22 piezas
Con música y luz. Funciona con 2 pilas AA (no incluidas).
555R1042

VELAS LED

2,15€
Juego 4 minivelas LED
555R985

5,95€
Juego 3 velas LED diferentes medidas
5-7,5-10 cm. Color blanco. 555R976

6,95€
Vela decorativa con llama LED Altura 10 cm
555R1021

8,95€
Vela decorativa con llama LED Altura 15 cm
555R1022

19,95€
Juego 3 velas LED con bandeja de madera 555R988

7,95€
Farol con vela LED que imita el fuego
10x10xh.26 cm.
555R1035

Juego de 12 bolas Navidad ø 60 mm

3,95€

Color dorado. 555R1039
Color rojo. 555R1040
Diferentes colores. 555R1041

6,95€

Bola nieve Santa Claus
ø 10x13 cm.
555R987

Bolas de nieve brillante

1,95€
ø 60 mm
6 unidades
555R906

2,25€
ø 80 mm
4 unidades
555R907

2,25€

Spray nieve artificial 300 ml
555R934

2,95€

Nieve artificial 250 gr
555R977

11,95€

Árbol de Navidad de resina con 8 LED 16x13xh.21 cm.
555R1034

14,95€

Nomo decorativo de tela y fieltro 65 cm
3 modelos surtidos.
555R1031

14,95€

Reno decorativo de tela y fieltro 53 cm
3 modelos surtidos.
555R1030

19,95€

Escena navideña con movimiento
13x16xh.17 cm.
Varios modelos. 555R989

Ilumina *tus fiestas*

INTERIOR/EXTERIOR

Programador de 8 funciones.

8,95€
40 lámparas. 3,9 m.
Blanco. 555R917
Blanco cálido. 555R918
Multicolor. 555R919

10,95€
80 lámparas. 7,9 m.
Blanco. 555R920
Blanco cálido. 555R921
Multicolor. 555R922

13,95€
120 lámparas. 11,9 m.
Blanco. 555R923
Blanco cálido. 555R972
Multicolor. 555R924

19,95€
240 lámparas. 23,9 m.
Blanco. 555R971
Blanco cálido. 555R925
Multicolor. 555R926

EXTERIOR

Programador de 8 funciones.
Funciona con 3 pilas AA (no incluidas).

4,95€
48 lámparas. 4 m.
Blanco. 555R993
Multicolor. 555R995

6,95€
96 lámparas. 7 m.
Blanco. 555R994
Multicolor. 555R996

EXTERIOR

Programador de 8 funciones.

11,95€
40 lámparas. 3 m.
Blanco y muliticolor.
555R997

14,95€
80 lámparas. 6 m.
Blanco y multicolor
555R998

18,95€
120 lámparas. 9 m.
Blanco y Multicolor.
555R999

29,95€
240 lámparas. 18 m.
Blanco y Multicolor.
555R1000

INTERIOR

Especiales para abeto natural.
Programador de 8 funciones.

17,95€
400 lámparas.
Abeto 150 cm. 8 m.
Blanco. 555R1001

24,95€
560 lámparas.
Abeto 180 cm. 11 m.
Blanco. 555R1002

28,95€
700 lámparas.
Abeto 210 cm. 14 m.
Blanco. 555R1003

MICROLED INTERIOR Funciona con pilas (no incluidas)

Programador de 8 funciones.

2,25€

40 luces Micro LED blanco en alambre color plata 1,95 m
555R1025

3,75€

80 luces Micro LED blanco en alambre color plata 3,95 m
555R1026

2,25€

40 luces Micro LED blanco cálido en alambre color oro 1,95 m.
555R1023

3,75€

80 luces Micro LED blanco cálido en alambre color oro 3,95 m
555R1024

MICROLED EXTERIOR

9,95€

100 luces Micro LED multicolor en alambre color plata 1 m
555R1027

13,95€

200 luces Micro LED multicolor en alambre color plata 2 m
555R1028

16,95€

300 luces Micro LED multicolor en alambre color plata 3 m
555R1029

Cortina iluminación LED interior/exterior
Blanco cálido.

14,95€

160 luces LED 2x1 m.
555R927

29,95€

320 luces LED3x1,5 m.
555R992

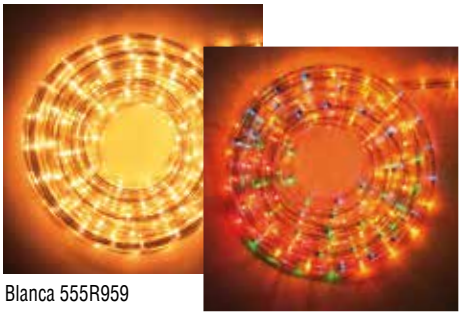

Blanca 555R959

Multicolor 555R960

19,95€

Guirnalda racimo LED interior/exterior
384 lámparas blancas. 2,35 m.
Programador
8 funciones. 555R915

14,95€

Kit 9 m manguera luminosa para exterior

Blanco cálido. 555R1037

Blanco frío. 555R1036

Multicolor. 555R1038

21,95€ **Kit 9 m manguera decorativa microLED para exterior**
Programador de 8 funciones

habitex® la limpieza inteligente a tu alcance

159€

Robot aspirador Habitex VC92RB1

4 modos de limpieza. Autonomía 70 minutos. Navegación inteligente con sensores anti-caida que evitan escaleras y desniveles. Sistema de control remoto. Batería Ni-Mh 1000 mAh. Estación de carga automática. Doble sistema de filtración: HEPA+filtro primario. Apto para todo tipo de suelos duros y alfombras. Su diseño de perfil estrecho le permite limpiar incluso bajo los muebles.
1450Y92

239€

Robot aspirador Habitex VC94RP2

Programable 24 h. 4 modos de limpieza. Autonomía 70-90 minutos. Navegación inteligente con sensores infrarrojos que evitan escaleras y desniveles. Batería Ni-Mh 2.000 mAh. Estación de carga automática. Filtrado HEPA de alta eficiencia. Apto para todo tipo de suelos duros y alfombras. Su diseño de perfil cuadrado le permite limpiar en esquinas y bajo los muebles.
1450Y94

AL LADO DE CASA TIENES UN VECINO QUE TE LO SOLUCIONARÁ TODO

1350 TIENDAS POR TODO EL PAÍS
www.cadena88.com

Validez del 2 de noviembre al 7 de enero de 2019. PVP con impuestos incluidos. Quedan salvaguardados todos los derechos del consumidor según legislación vigente. Elementos decorativos de atrezzo en las imágenes no incluidos en el precio. Impreso sin dirección postal. Cadena 88 te recomienda que colabores en el reciclado de este folleto.